Largura de apenas 600 mm

Comando confortável através de direção elétrica e JetPilot

Direção segura também nas curvas, graças ao Curve Control

Comando por impulsos SpeedControl

Destravamento remoto semiautomático do engate, diretamente da plataforma do motorista (opcional)

EZS 130

Rebocador elétrico (3.000 kg)

O EZS 130 é um rebocador extremamente estreito para tracionar reboques de até 3.000 kg. Graças à sua largura reduzida, de apenas 600 mm, o EZS é o veículo ideal para áreas muito estreitas e apertadas. O engate de vários reboques permite variar livremente a superfície de carga. Isto contribui para uma operação versátil e econômica. O engate pode ser visto de qualquer posição e é facilmente acessível. O destravamento semiautomático do engate à distância (opcional) permite engatar e soltar reboques sem que o operador tenha que deixar a plataforma. Com isso, economiza-se tempo e dinheiro. Uma vantagem adicional: o veículo está disponível com muitos tipos de engates diferentes, podendo ser ajustado a qualquer tipo de reboque.
O motor de tração de 24 V com tecnologia trifásica é responsável pela alta eficiência. As vantagens: forte aceleração e alta velocidade final. Ao mesmo tempo há uma visível economia de energia, tempos de operação prolongados e necessidade reduzida de manutenção (devido à ausência de escovas de carvão). Isto se deve ao grau de eficiência otimizado, à sintonia entre motor de tração e controle de tração, assim como à frenagem regenerativa.
As vantagens ergonômicas são principalmente a baixa plataforma do motorista para embarques e desembarques frequentes e o curto percurso do operador entre a plataforma e a carga. O EZS também domina com facilidade relações de espaço muito estreitas. Seu raio de giro é tão pequeno, que o motorista tem a sensação de estar girando sobre o mesmo ponto. Conforto e segurança principalmente nas curvas é o que oferece o volante JetPilot, o encosto traseiro e a redução automática de velocidade "Curve Control", assim como as rodas de carga com pneus CSE.

JUNGHEINRICH
Machines. Ideas. Solutions.

EZS 130

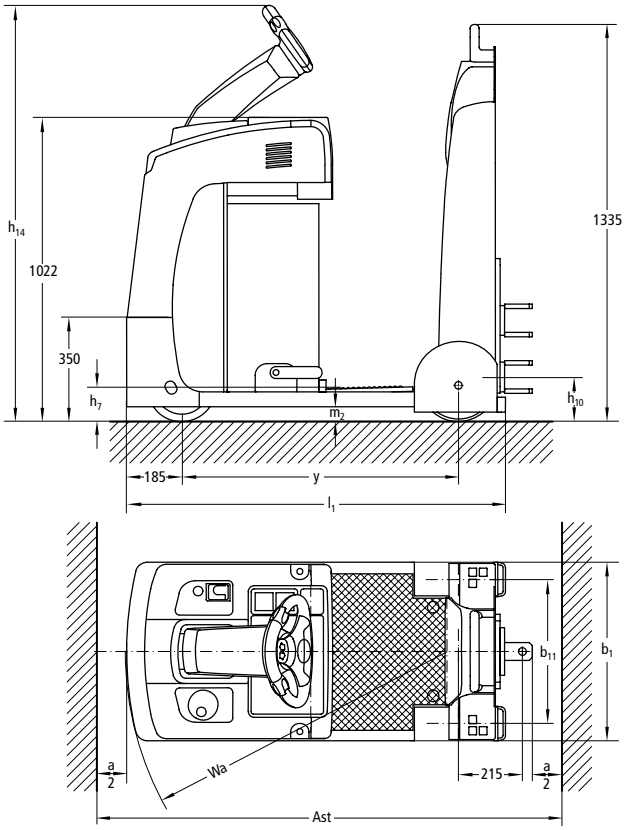

Capacidade de reboque

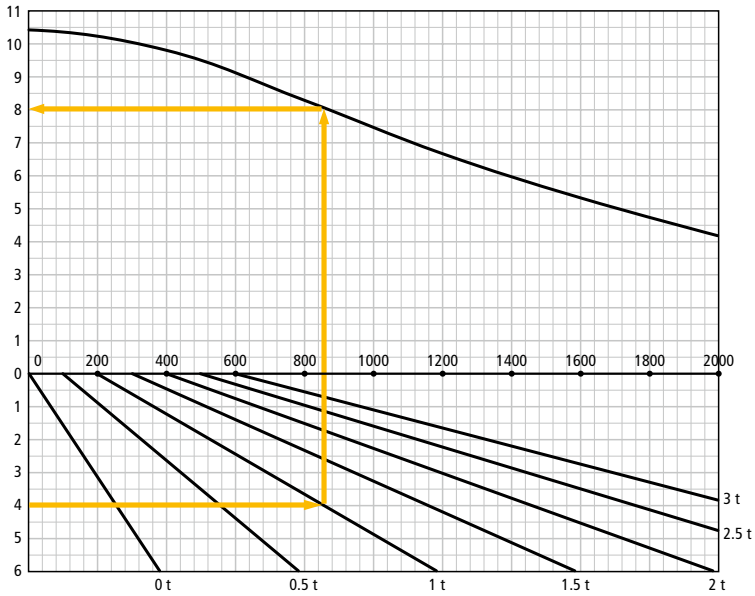

v= velocidade [km/h], m= subida [%], F= força de tração [N]

Exemplo de leitura:
O EZS 130 sobe com 1t de carga em um aclive com 4% de inclinação.
Para isso o EZS 130 necessita de uma força de tração de 850 N e alcança 8 km/h.

Nota:
para o EZS 130 não há possibilidade de operação contínua acima de 600 N.

Em aclive/declive superior a 4% recomenda-se o uso de reboques com freio.

Dados técnicos de acordo c/ VDI 2198

Kennzeichen	1.1	Fabricante (abreviação)			Jungheinrich
	1.2	Denominação do modelo pelo fabricante			**EZS 130**
	1.3	Tipo de tração (motor)			Elétrica
	1.4	Tipo de operação			Em pé
	1.5	Capacidade de carga	Q	t	3
	1.7	Capacidade de tracção	F	N	600
	1.9	Distância entre eixos		mm	930
Gewi-chte	2.1.1	Peso incluindo bateria (ver 6.5)		kg	560
	2.3	Peso por eixo sem carga frente/trás		kg	330 / 230
Räder/Fah-rwerk	3.1	Tipo de pneu			Vulkollan, Superelastik
	3.2	Dimensão do pneu, dianteiro		mm	Ø 230 x 78
	3.3	Dimensão do pneu, traseiro		mm	Ø 250 x 80
	3.5	Rodas, quantidade frente/trás (x = rodas de tração)			1x/2
	3.7	Distância entre rodas, trás	b_{11}	mm	485
Grundabmessun-gen	4.8.1	Altura da plataforma ao solo	h_7	mm	115
	4.9	Altura do timão em posição de operação mín./máx.	h_{14}	mm	1400[1)]
	4.12	Altura do gancho de reboque	h_{10}	mm	158[4)]
	4.19	Comprimento total	l_1	mm	1275[3)]
	4.21	Largura total	b_1/b_2	mm	600
	4.32	Altura livre do solo, centro dos eixos	m_2	mm	50
	4.35	Raio de giro	W_a	mm	1080
Perfor-mance	5.1	Velocidade de deslocamento com/sem carga		km/h	9 / 10.5[5)]
	5.5	Força de tração nominal com/sem carga		N	600[2)]
	5.6	Força máx. de tração com/sem carga		N	2000[5)]
	5.10	Freio			eletromagnético
Elétrica	6.1	Motor de tração, potência S2 60 min.		kW	2,8
	6.4	Voltagem da bateria, capacidade nominal K5		V/Ah	24 / 250
	6.5	Peso da bateria		kg	220
	6.6	Consumo energético de acordo c/ ciclo VDI		kWh/h	0.41
Sonst.	8.1	Tipo de controle de tração			AC SpeedControl
	8.4	Nível sonoro ao ouvido do condutor de acordo c/ EN 12053		dB (A)	65

1) Altura do JetPilot
2) Capacidade de tracção
3) Comprimento total sem acoplamento, uma vez que estão disponíveis diferentes sistemas de acoplamento.
4) outras alturas de acoplamento disponíveis
5) vide diagrama

Esta ficha técnica, conforme diretriz VDI 2198, menciona apenas os valores técnicos do veículo padrão. Pneus diferentes, outros tipos de mastro, acessórios adicionais, etc. podem fornecer outros valores.

Aproveite as vantagens

Direção JetPilot / Elementos de comando

Posto do motorista

Carregador integrado (opcional)

Diversos tipos de engates disponíveis (opcional).

Inovadora tecnologia trifásica
Os motores Jungheinrich com tecnologia trifásica oferecem maior desempenho e ao mesmo tempo redução dos custos operacionais. Aproveite estas vantagens:
- Alta eficiência com excelente economia de energia.
- Forte aceleração.
- Rápida mudança de direção sem breves paradas.
- Sem escovas de carvão - o motor é livre de manutenção.
- 2 anos de garantia para o motor de tração

Construção extremamente compacta.
Graças ao chassi compacto, de apenas 600 mm de largura, o EZS é ideal para corredores estreitos e espaços apertados.

Condução confortável e segura
O comando por impulsos SpeedControl e a redução automática de velocidade nas curvas Curve Control permitem uma direção confortável e segura com possibilidades de ajuste a qualquer aplicação:
- A velocidade indicada na chave de direção mantém-se em qualquer situação - aclive/declive.
- 3 programas de direção ajustáveis individualmente às necessidades.
- Frenagem regenerativa com recuperação de energia na redução da velocidade de deslocamento.
- Segurança nas curvas - o motorista mantém total controle do veículo.

Ergonomia otimizada.
- Plataforma baixa, para o motorista embarcar e desembarcar sem esforço.
- Caminhos curtos para o operador entre a plataforma e o engate ou até a carga.
- O engate pode ser visto de qualquer posição e é de fácil acesso.
- Engate e desengate rápido e simples dos reboques, devido ao sistema de destravamento remoto semiautomático (opcional) do acoplamento, comandado a partir da plataforma do motorista.
- Direção elétrica com volante JetPilot.
- Rodas de carga CSE para alto conforto de direção.

Construção robusta para aplicações extremamente árduas.
- Chassi de chapa de aço de 8 mm, de alta qualidade.
- Chassi com saia alta na tampa frontal.

Longo período de operação.
Economia de energia graças à tecnologia trifásica, e alta capacidade de bateria, permitindo longos períodos de operação:
- Versão padrão: bateria 2 PzS 250 Ah.
- Carregador integrado (24 V/ 30 A), permite carga simples em qualquer tomada da rede (opcional)

Sempre informado.
Inúmeros instrumentos de indicação e de ajuste permitem a qualquer tempo um monitoramento completo:
- "CanDis" (opcional) informa sobre o nível de carga da bateria, horas de operação e códigos de erros.
- Ativação do veículo através de PIN e seleção de 3 programas de direção através de teclado (opcional).
- Parâmetros de direção ajustáveis através de CanDis e CanCode (opcional).

Equipamentos adicionais.
- Diversos acoplamentos para diferentes tipos de reboques.
- Botões de comando nos dois lados do encosto traseiro, para uma fácil acoplagem e desacoplagem.

Jungheinrich Lift Truck Ltda.

Rod. Vice Prefeito Hermenegildo Tonolli, 2535
Galpão 2
CEP 13295-000
Itupeva – SP
Tel. +55 11 3511-6295

contato@jungheinrich.com.br
www.jungheinrich.com.br

Certificados para as fábricas de Nordestedt e Moosburg, na Alemanha. ISO 9001 ISO 14001

Os veículos industriais Jungheinrich cumprem os requisitos de segurança europeus. CE

JUNGHEINRICH
Machines. Ideas. Solutions.

T_EZS 130_072014_ptb_BR_000