Tecnologia de 4 células de carga para processos de pesagem profissionais

Grande variedade para quase todas as aplicações de pesagem

Controle para destros e canhotos

AMW 22/22p

Transpalete manual com balança (2.200 kg)

As transpaleteiras manuais AMW 22 e AMW 22p são equipamentos de pesagem móvel para armazenagem, produção e expedição. Com seu conceito inovador "pesar e transportar", estas transpaleteiras são a solução ideal em operações em que as mercadorias devem ser pesadas e transportadas.
Compatível para todas aplicações, a versão básica AMW 22 dispõe, entre outros, de um equipamento de pesagem eficiente e preciso graças à tecnologia de quatro células de pesagem. O mostrador com intervalos de pesagem de 1 kg e desvio máximo de 0,1% da faixa de medição proporcionam a solução ideal para inúmeras aplicações.
Com a AMW 22p, tudo torna-se ainda mais profissional. Com sua variedade de funções, a transpaleteira com balança oferece adaptação ideal para cada tipo de aplicação. Um mostrador confortável com múltiplos indicadores, altíssima precisão (pelo menos 99,9% do peso medido), uma grande variedade de opções e um módulo de substituição da bateria cuidadosamente elaborado fazem com que a AMW 22p seja um equipamento de primeira classe.

JUNGHEINRICH

AMW 22/22p

AMW 22

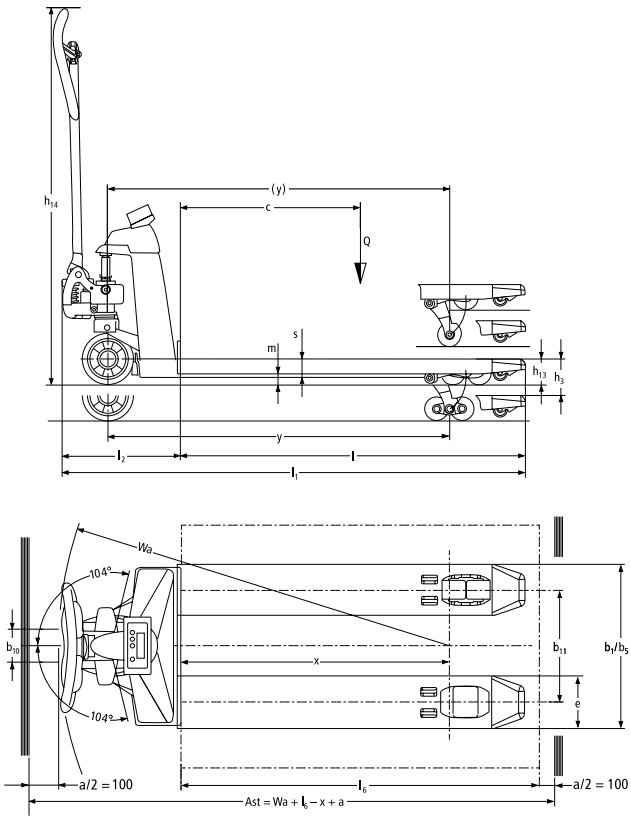

AMW 22p

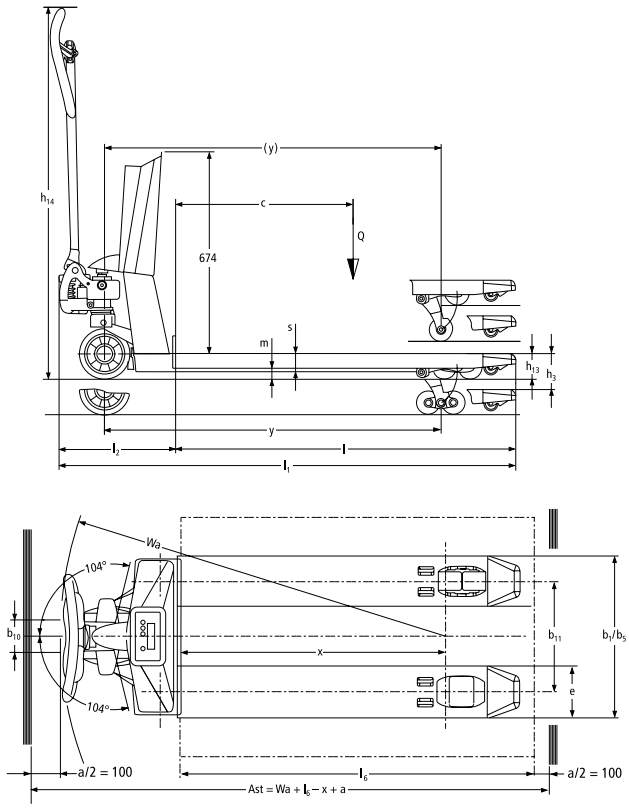

Dados técnicos conforme VDI 2198

Características	1.1	Fabricante (abreviação)			Jungheinrich	
	1.2	Denominação do fabricante			**AMW 22**	**AMW 22p**
	1.3	Tipo de tração (motor)			manual	
	1.4	Operação manual, a pé, em pé, sentado, separadora de pedidos (picking)			manual	
	1.5	Capacidade de carga	Q	t	2,2	
	1.6	Distância do centro de gravidade da carga	c	mm	600	
	1.8	Distância entre o eixo de direção e a carga	x	mm	890	
	1.9	Distância entre eixos	y	mm	1.110	
Pesos	2.1	Peso do equipamento		kg	99	102
	2.2	Peso por eixo com carga frente/atrás		kg	578 / 1.721[1]	
	2.3	Peso por eixo sem carga frente/atrás		kg	61 / 38	
Rodas/quadro do chassi	3.1	Tipo da roda			C,V	
	3.2	Dimensão da roda, dianteira		mm	Ø 170x50	
	3.3	Dimensão da roda, traseira		mm	Ø 82x96[2]	
	3.5	Rodas, quantidade frente/atrás (x = rodas de tração)			2/2 ou 2/4	
	3.6	Distância entre rodas, frente	b_{10}	mm	109	
	3.7	Distância entre rodas, atrás	b_{11}	mm	370	
Dimensões básicas	4.4	Elevação	h_3	mm	122	
	4.9	Altura do timão em posição de operação mín./máx.	h_{14}	mm	1.234	
	4.15	Altura dos garfos, baixados	h_{13}	mm	86	
	4.19	Comprimento total	l_1	mm	1.546	
	4.20	Comprimento até à face dos garfos (incluindo espessura do garfo)	l_2	mm	396	
	4.21	Largura total	b_1/b_2	mm	540	
	4.22	Dimensões do garfo	s/e/l	mm	62 / 170 / 1.150	
	4.25	Largura sobre o garfo	b_5	mm	540	
	4.32	Altura livre do piso, centro dos eixos	m_2	mm	24	
	4.33	Largura do corredor de trabalho c/ paletes de 1000 x 1200 transversal	Ast	mm	1.763	
	4.34	Largura do corredor de trabalho c/ paletes de 800 x 1200 longitudinal	Ast	mm	1.813	
	4.35	Raio de giro	W_a	mm	1.303	
Dados de desempenho	5.3	Velocidade de descida com/sem carga		m/s	0,09 / 0,02	
Elétrico	6.4	Voltagem da bateria, capacidade nominal K5		V/Ah	4 x 1,5	12 / 1,2

[1] AMW 22p
[2] Ø 82x62 mm para rodas duplas

Esta ficha técnica, conforme diretriz VDI 2198, menciona apenas os valores técnicos do equipamento padrão. Pneus ou rodas diferentes, outros tipos de mastro, acessórios adicionais etc. podem resultar em outros valores.

Aproveite as vantagens

AMW 22 - indicação/operação

Pesagens eficientes com a AMW 22

AMW 22p - indicação/operação

Máxima precisão com a AMW 22p

Manuseio simples
O comando é suave e apropriado para destros e canhotos. A válvula especial de abaixamento proporciona o abaixamento suave e controlado das cargas. A elevação rápida de série (até 120 kg) garante a elevação dos paletes a partir do solo com apenas 3 bombeamentos. Após 5 movimentos alcança-se a altura máxima.

Alta precisão
A instalação das células de pesagem nos quatro pontos extremos dos garfos proporciona uma pesagem extremamente precisa em uma inclinação de até 2 graus.

Totalmente robusta
A estabilidade máxima é obtida pelo desenho consagrado da forquilha. O conjunto eletrônico e o display são protegidos contra poeira e água (classe de proteção IP 65).

Configuração adequada para a necessidade
Para poder oferecer uma solução econômica e adequada para cada aplicação, as transpaleteiras com balança são oferecidas em duas variantes.

Características de desempenho da AMW 22:
- Capacidade de peso de 2.200 kg.
- Levantamento rápido.
- Variação de peso a cada 1 kg em toda a área de medição até 2.200 kg.
- Precisão de de 0,1% em relação à faixa de medição.
- Protegido contra umidade e poeira (tipo de proteção IP 65).
- O ajuste do zero ocorre automaticamente, e adicionalmente por teclado.
- Tara em toda a área de pesagem.
- Acumulador e número das pesagens.
- A alimentação com quatro baterias AA, 1,5 V dura cerca de 1.700 pesagens.
- Desligamento automático após 3 minutos de inatividade.

Características de desempenho da AMW 22p:
- Capacidade de peso de 2.200 kg.
- Após a determinação do peso da tara, o mostrador LC é ajustado automaticamente para o peso mais baixo.
- Precisão de de 0,1% em relação ao peso medido.
- Proteção contra umidade e poeira (tipo de proteção IP 65).
- Módulo de bateria plug-in de 12V/1,2 Ah, incluindo carregador.
- Tempo de funcionamento de 60 horas.
- Desligamento automático após 30 minutos de inatividade.
- Indicador multiáreas automático:

Intervalo de medição	Área de medição
0,2 kg	até 200 kg
0,5 kg	até 500 kg
1,0 kg	até 2.200 kg

Equipamentos especiais AMW 22p:
- Opção de funções especiais

Contagem de unidades por meio da entrada ou determinação do peso da unidade
Tecla para alterar o peso em kg ou lbs
Display luminoso
Data e horário
Indicador de nível de bateria
Entrada de códigos de cinco dígitos

- Modelos calibrados classe III (Autorização EU núm. T2782).
- Módulo adicional de troca de bateria.
- Impressora integrada.
- Medições especiais da forquilha.
- Freio de parada, de estacionamento e pedal de freio.
- Timão antiestático.
- Indicador multiáreas mais preciso:

Intervalo de medição	Área de medição
0,1 kg	até 200 kg
0,2 kg	até 400 kg
0,5 kg	até 2.000 kg

Jungheinrich Lift Truck Ltda.

Rod. Vice Prefeito Hermenegildo Tonolli, 2535
Galpão 2
CEP 13295-000
Itupeva – SP
Tel. +55 11 3511-6295

contato@jungheinrich.com.br
www.jungheinrich.com.br

Certificados para as fábricas de Nordestedt, Moosburg e Landsberg, na Alemanha. ISO 9001 ISO 14001

Os veículos industriais Jungheinrich cumprem os requisitos de segurança europeus. CE

JUNGHEINRICH

T_AMW 22/22p_012019_ptb_BR_000