Cilindro único de elevação de elevação que facilita a manutenção

Elevação rápida de série (até 120 kg)

AMX 10/10e

Transpaleteira manual pantográfica (1.000 kg)

O Equipamento pode ser utilizado como uma transpaleteira manual, mesa de elevação, mesa de preparação ou bancada de trabalho.

- Rodas de direção: Ø 170 mm, em nylon, borracha ou poliuretano.
- Rodas de carga: Ø 82 mm, em nylon ou poliuretano.
- Elevação e descida até 800 mm, protegido por pernas de apoio adicionais.
- Erguer e descer: por sistema hidráulico manual ou eletrohidráulico com motor de elevação de 0,5 kW.
- Pontas dos garfos: Construção robusta, livre de torção com pontas de garfos fechadas.
- Bateria (apenas para AMX 10e): 70 Ah C5, Livre de manutenção.
- AMX 10 com sistema hidráulico manual: com poucos movimentos do timão, a carga é elevada até a altura ideal de trabalho. A partir de uma determinada altura dos garfos, a transpaleteira manual pantográfica é sustentada por pernas de apoio adicionais.
- AMX 10e com sistema eletrohidráulico: a transpaleteira pantográfica com motor elétrico é recomendada principalmente em caso de variações frequentes da altura de trabalho. A altura de trabalho pode ser rapidamente reajustada Pressionar um botão.

JUNGHEINRICH

AMX 10/10e

AMX 10

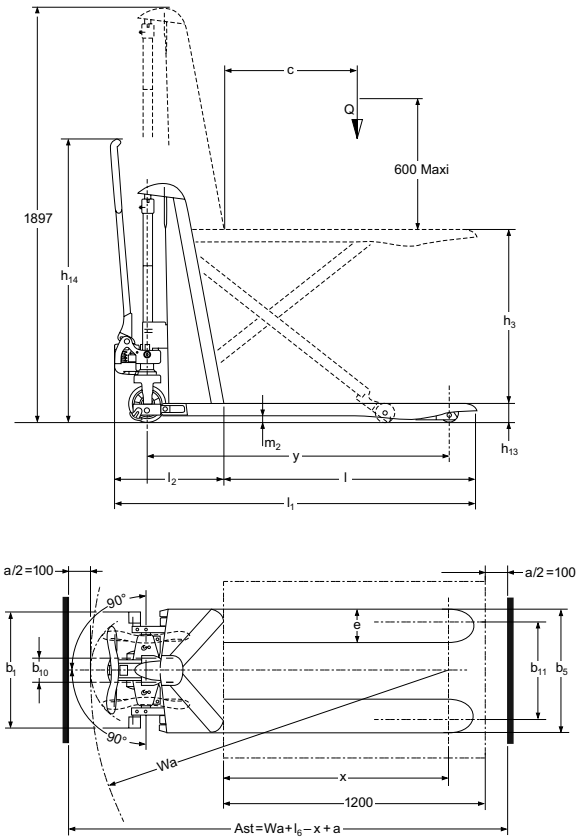

AMX 10e

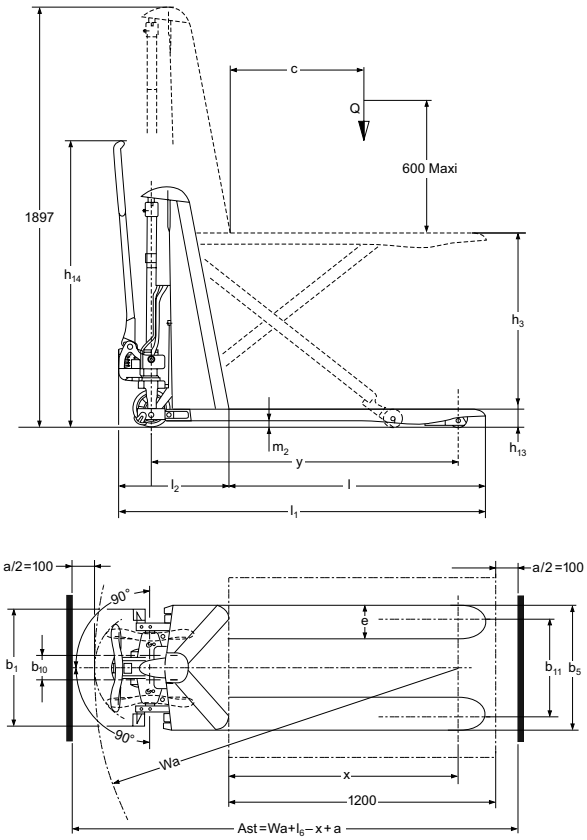

Dados técnicos conforme VDI 2198

Características	1.1	Fabricante (abreviação)			Jungheinrich	
	1.2	Denominação do fabricante			**AMX 10**	**AMX 10e**
	1.3	Tipo de tração (motor)			manual	Elétrica
	1.4	Operação manual, a pé, em pé, sentado, separadora de pedidos (picking)			manual	manual[3]
	1.5	Capacidade de carga	Q	t	1	
	1.6	Distância do centro de gravidade da carga	c	mm	600	
	1.8	Distância entre o eixo de direção e a carga	x	mm	1.030	
	1.9	Distância entre eixos	y	mm	1.383	
Pesos	2.1	Peso do equipamento		kg	157	195
	2.2	Peso por eixo com carga frente/atrás		kg	406 / 751	443 / 752
	2.3	Peso por eixo sem carga frente/atrás		kg	101 / 56	136 / 59
Rodas/quadro do chassi	3.1	Tipo da roda			N,C,V	
	3.2	Dimensão da roda, dianteira		mm	Ø 170 x 50	
	3.3	Dimensão da roda, traseira		mm	Ø 82 x 62	
	3.4	Rodas suplementares (dimensões)		mm	Ø 82 x 62[4]	
	3.5	Rodas, quantidade frente/atrás (x = rodas de tração)			2/2	
	3.6	Distância entre rodas, frente	b_{10}	mm	109	
	3.7	Distância entre rodas, atrás	b_{11}	mm	440	
Dimensões básicas	4.4	Elevação	h_3	mm	714	
	4.5	Altura do mastro na elevação máxima	h_4	mm	1.897	
	4.9	Altura do timão em posição de operação mín./máx.	h_{14}	mm	1.299	
	4.15	Altura dos garfos, baixados	h_{13}	mm	86	
	4.19	Comprimento total	l_1	mm	1.650	
	4.20	Comprimento até à face dos garfos (incluindo espessura do garfo)	l_2	mm	500	
	4.21	Largura total	b_1/b_2	mm	560	
	4.22	Dimensões do garfo	s/e/l	mm	53 / 150 / 1.150	
	4.25	Largura sobre o garfo	b_5	mm	560[2]	
	4.32	Altura livre do piso, centro dos eixos	m_2	mm	30	
	4.34	Largura do corredor de trabalho c/ paletes de 800 x 1200 longitudinal	Ast	mm	2.005	
	4.35	Raio de giro	W_a	mm	1.635	
Dados de desempenho	5.2	Velocidade de elevação com/sem carga		m/s		0,03 / 0,05
	5.3	Velocidade de descida com/sem carga		m/s	0,11 / 0,04	0,13 / 0,05
Elétrico	6.2	Motor de elevação, potência no regime S3 15%		kW	0,0	0,5
	6.3	Bateria conforme DIN 43531/35/36 A, B, C, não				livre de manutenção[1]
	6.4	Voltagem da bateria, capacidade nominal K5		V/Ah		12 / 70
	6.5	Peso da bateria		kg	0	24

1) Carregador integrado
2) Disponível em 680 mm
3) Elevação elétrica e manual
4) Roletes de apoio lateral

Esta ficha técnica, conforme diretriz VDI 2198, menciona apenas os valores técnicos do equipamento padrão. Pneus ou rodas diferentes, outros tipos de mastro, acessórios adicionais etc. podem resultar em outros valores.

Aproveite as vantagens

Fácil utilização
O comando é suave e apropriado para destros e canhotos. A válvula especial de abaixamento proporciona o abaixamento suave e controlado das cargas.

A altura de elevação protege a coluna
Atividades relacionadas com agachamentos e levantamentos podem causar danos à coluna. A altura de trabalho da AMX 10/AMX 10e pode variar a uma altura de até 800 mm. Isso garante uma operação confortável e ergonômica. A transpaleteira pantográfica também pode ser equipada com rolos de apoio lateral para possibilitar uma movimentação na posição elevada.

Elevação e descida sem esforços
O levantamento pode ser feito no sistema hidráulico manual (AMX 10) ou no sistema hidráulico elétrico (AMX 10e) com um motor de elevação de 0,5 kW. A unidade de bomba dispõe de um tanque integrado. A válvula de abaixamento integrada à unidade de bomba proporciona um abaixamento preciso por meio de uma alavanca manual. O conjunto hidráulico é protegido por uma válvula limitadora de pressão contra sobrecarga.

Bateria e carregador (AMX 10e)
Há um retificador eletrônico de carga instalado de fábrica. A carga da bateria (70Ah) que não requer manutenção pode ser feita em qualquer tomada de 230V. Terminada a carga, o carregador se desliga automaticamente.

Jungheinrich Lift Truck Ltda.

Rod. Vice Prefeito Hermenegildo Tonolli, 2535
Galpão 2
CEP 13295-000
Itupeva – SP
Tel. +55 11 3511-6295

contato@jungheinrich.com.br
www.jungheinrich.com.br

Certificados para as fábricas de Nordestedt, Moosburg e Landsberg, na Alemanha. ISO 9001 ISO 14001

Os veículos industriais Jungheinrich cumprem os requisitos de segurança europeus. CE

JUNGHEINRICH

T_AMX 10/10e_012019_ptb_BR_000