Capacidade de carga
de 3000 kg

Estrutura reforçada

Elevação rápida de
série até 120 kg

Pequena e versátil

# AM 30

## Transpaleteira manual (3.000 kg)

A transpaleteira manual AM 30 é a solução ideal para as tarefas de transporte em percursos curtos. A extraordinária capacidade de carga de 3.000 kg faz dela um equipamento de aplicação universal. Tanto para as cargas muito pesadas quanto para cargas que superam a medida habitual. É aqui que suas vantagens se tornam evidentes:

- Comando simples e confortável para destros e canhotos. É possível manobrar com uma mão no botão do timão de forma segura e confortável.
- Elevação rápida (até 120 kg) de série para elevação dos paletes do piso com apenas 3 cursos de bomba.
- Alta versatilidade até nos espaços mais estreitos graças ao pequeno comprimento frontal.

Os mancais cromados das rodas e juntas auxiliam para puxar ou empurrar suavemente. Alto desempenho silencioso e livre de manutenção.

JUNGHEINRICH

# AM 30

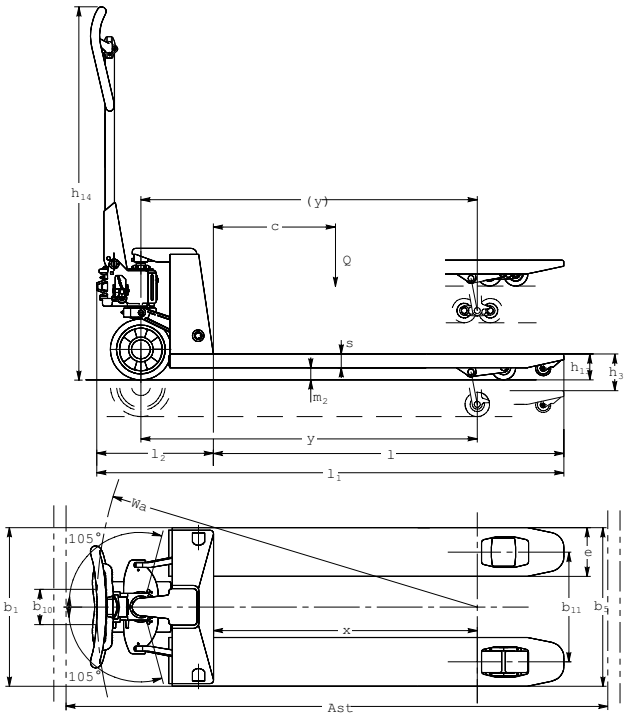
h14
(y)
c
Q
s
h13
h3
m2
y
l2
l
l1
Wa
105°
e
b1
b10
b11
b9
x
105°
Ast

JUNGHEINRICH

# Dados técnicos conforme VDI 2198

| | | | | | | |
|---|---|---|---|---|---|---|
| Características | 1.1 | Fabricante (abreviação) | | | Jungheinrich | |
| | 1.2 | Denominação do fabricante | | | **AM 30** | |
| | 1.3 | Tipo de tração (motor) | | | manual | |
| | 1.4 | Operação manual, a pé, em pé, sentado, separadora de pedidos (picking) | | | manual | |
| | 1.5 | Capacidade de carga | Q | t | 3 | |
| | 1.6 | Distância do centro de gravidade da carga | c | mm | 600 | 1.050 |
| | 1.8 | Distância entre o eixo de direção e a carga | x | mm | 936 | 1.801 |
| | 1.9 | Distância entre eixos | y | mm | 1.174 | 2.054 |
| Pesos | 2.1 | Peso do equipamento | | kg | 86 | 142 |
| | 2.2 | Peso por eixo com carga frente/atrás | | kg | 815 / 2.270 | 1.135 / 2.007 |
| | 2.3 | Peso por eixo sem carga frente/atrás | | kg | 28 / 58 | 57 / 85 |
| Rodas/quadro do chassi | 3.1 | Tipo da roda | | | V | |
| | 3.2 | Dimensão da roda, dianteira | | mm | Ø 200 x 50 | |
| | 3.3 | Dimensão da roda, traseira | | mm | Ø 80 x 70 | |
| | 3.5 | Rodas, quantidade frente/atrás (x = rodas de tração) | | | 2/4 | |
| | 3.6 | Distância entre rodas, frente | $b_{10}$ | mm | 116 | |
| | 3.7 | Distância entre rodas, atrás | $b_{11}$ | mm | 390 | |
| Dimensões básicas | 4.4 | Elevação | $h_3$ | mm | 120 | |
| | 4.9 | Altura do timão em posição de operação mín./máx. | $h_{14}$ | mm | 1.224 | |
| | 4.14 | Altura máxima da plataforma | $h_{12}$ | mm | 205 | |
| | 4.15 | Altura dos garfos, baixados | $h_{13}$ | mm | 85 | |
| | 4.19 | Comprimento total | $l_1$ | mm | 1.603 | 2.483 |
| | 4.20 | Comprimento até à face dos garfos (incluindo espessura do garfo) | $l_2$ | mm | 383 | |
| | 4.21 | Largura total | $b_1/b_2$ | mm | 550 | |
| | 4.22 | Dimensões do garfo | s/e/l | mm | 45 / 160 / 1.220[1)] | 63 / 160 / 2.100[1)] |
| | 4.25 | Largura sobre o garfo | $b_5$ | mm | 550 | |
| | 4.32 | Altura livre do piso, centro dos eixos | $m_2$ | mm | 36 | |
| | 4.33 | Largura do corredor de trabalho c/ paletes de 1000 x 1200 transversal | Ast | mm | 1.803 | 2.683 |
| | 4.34 | Largura do corredor de trabalho c/ paletes de 800 x 1200 longitudinal | Ast | mm | 1.803 | 2.683 |
| | 4.35 | Raio de giro | $W_a$ | mm | 1.319 | 2.184 |
| Dados de desempenho | 5.3 | Velocidade de descida com/sem carga | | m/s | 0,09 / 0,05 | |
| | | | | | | |
| | | | | | | |
| | | | | | | |
| | | | | | | |

[1)] Outras medidas de garfo disponíveis

Esta ficha técnica, conforme diretriz VDI 2198, menciona apenas os valores técnicos do equipamento padrão. Pneus ou rodas diferentes, outros tipos de mastro, acessórios adicionais etc. podem resultar em outros valores.

# Aproveite as vantagens

Pontas dos garfos arredondadas para fácil encaixe no palete

Hidráulica livre de manutenção

Elemento de comando

### Transporte simples de cargas pesadas

- Os reforços especiais das peças de transporte tornam a AM 30 ideal para a movimentação de cargas especialmente pesadas.

### Versões para qualquer aplicação

- Os diversos comprimentos de garfos proporcionam segurança no transporte de cargas com centros de gravidade extremos.

### Simples no manuseio

- O comando é suave e apropriado para destros e canhotos.
- A válvula especial de descida proporciona um abaixamento suave e controlado.
- A elevação rápida (até 120 kg) de série garante a elevação dos paletes com apenas 3 movimentos. Após 5 movimentos, alcança-se a altura máxima.

### Fácil manobrabilidade

- Uma torção de 105° para qualquer lado permite manobrabilidade máxima em corredores estreitos ou no caminhão.

**Jungheinrich Lift Truck Ltda.**

Rod. Vice Prefeito Hermenegildo Tonolli, 2535
Galpão 2
CEP 13295-000
Itupeva – SP
Tel. +55 11 3511-6295

contato@jungheinrich.com.br
www.jungheinrich.com.br

Certificados para as fábricas de Nordestedt, Moosburg e Landsberg, na Alemanha. ISO 9001 ISO 14001

Os veículos industriais Jungheinrich cumprem os requisitos de segurança europeus. CE

JUNGHEINRICH

T_AM 30_012019_ptb_BR_000