Excelente eficiência energética

Conceito de operação ajustável individualmente

Local de trabalho ergonômico

Duas possibilidades de baterias: tecnologia de lítio totalmente integrada à máquina ou bateria de chumbo-ácido.

EFG 425k/425/430k/430/S30

Empilhadeira contrabalançada elétrica de quatro rodas (2.500/3.000 kg)

Nossas empilhadeiras elétricas de quatro rodas da série 4 com capacidade de até 3.000 kg são indicadas para aplicações internas e externas, incluindo a utilização de acessórios. Assim, com o nosso conceito de tecnologia Pure Energy, elas atingem a melhor eficiência energética e de custos com máximo desempenho.

Utilizando a avançada tecnologia trifásica aliada ao controle e à unidade hidráulica compactos, conseguimos reduzir consideravelmente o consumo – com aumento simultâneo do desempenho na movimentação de cargas. Isso é comprovado pelas medições conforme ciclo VDI: Com máximo desempenho na movimentação de cargas, nossa nova EFG da série 4 consome até 10 por cento menos energia do que um modelo equivalente da concorrência.

A configuração customizada da empilhadeira com as velocidades de marcha e de elevação variáveis dos módulos Efficiency e Drive & Lift Plus solucionam suas tarefas de transporte e empilhamento de acordo com suas necessidades e com a melhor eficiência energética.

A coluna de direção regulável e os apoios para os braços permitem o ajuste para motoristas de qualquer estatura. O ajuste às características individuais dos elementos de operação básicos torna-se especialmente fácil graças ao ajuste de um ponto por meio dos dois eixos reguláveis.

Além disso, o novo mastro compacto amplia significativamente o campo de visão e oferece a melhor visibilidade disponível no mercado. Para isso contribuem também o perfil compacto de compartimentação, uma disposição otimizada de correntes e mangueiras, bem como duas janelas nas vigas transversais.

O contorno do veículo é fechado no lado direito do motorista. Isso garante máxima rigidez e estabilidade para toda a construção e cria diversas opções de espaço de armazenamento, por exemplo, para papéis e smartphone.

Conceitos sofisticados para aplicações exigentes e ao mesmo tempo com economia de energia e de custos fazem da EFG da série 4 a empilhadeira para uso universal em ambientes internos e externos.

EFG 425k/425/430k/430/S30

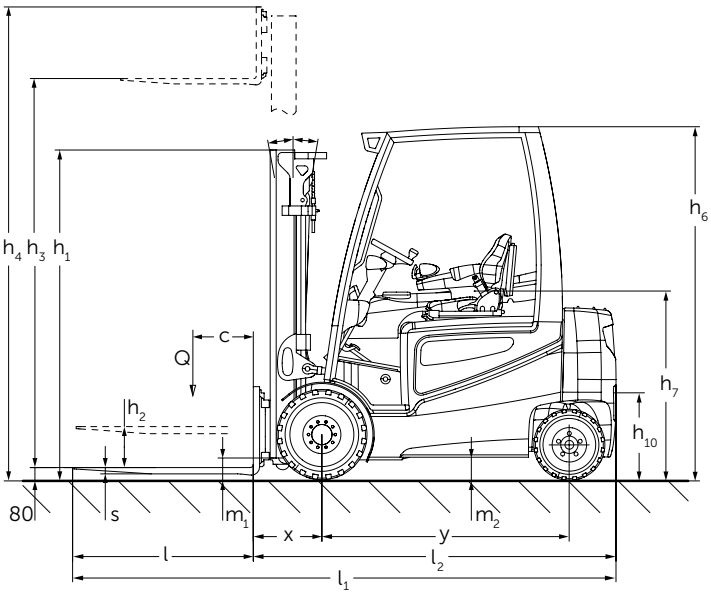

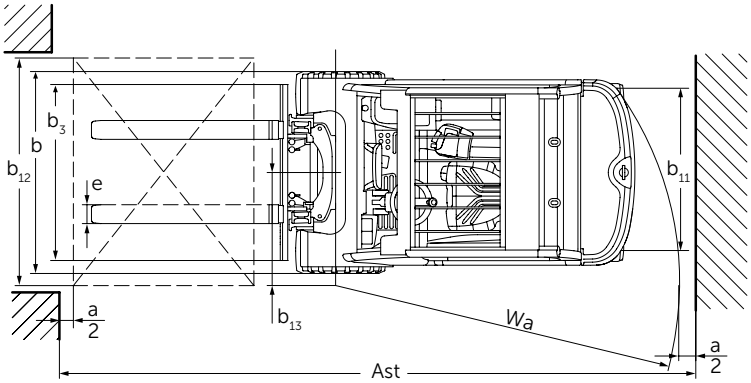

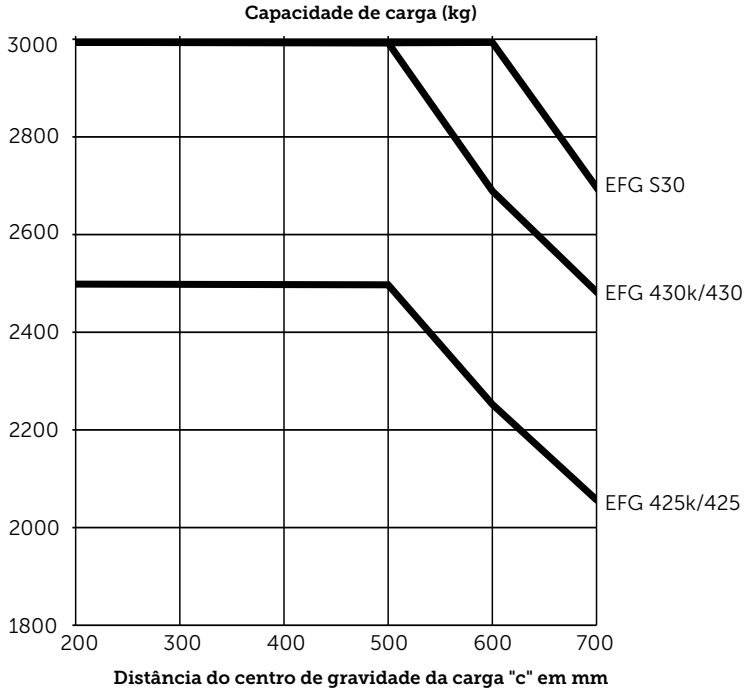

EFG 425k/425/430k/430/S30

Modelos com mastro de elevação padrão EFG 425k/425/430k/430/S30								
	Elevação h_3 (mm)	Altura do mastro recolhido h_1 (mm)		Elevação livre h_2 (mm)		Altura do mastro na elevação máxima h_4 (mm)		Inclinação do mastro de elevação, frente/trás α/β (°)
		EFG 425k / 425	EFG 430k / 430 / S30	EFG 425k / 425	EFG 430k / 430 / S30	EFG 425k / 425	EFG 430k / 430 / S30	
Dois níveis ZT	2900	2125	2122	150	150	3655	3657	6/8
	3100	2225	2222	150	150	3855	3857	6/8
	3300	2325	2322	150	150	4055	4057	6/8
	3500	2425	2422	150	150	4255	4257	6/8
	3700	2525	2522	150	150	4455	4457	6/8
	4000	2675	2672	150	150	4755	4757	6/8
	4300	2875	2872	150	150	5055	5057	6/8
	4500	2975	2972	150	150	5255	5257	6/8
Dois níveis ZZ	3100	2190	2187	1600	1450	3690	3837	6/8
	3300	2290	2287	1700	1550	3890	4037	6/8
	3500	2390	2387	1800	1650	4090	4237	6/8
	3700	2490	2487	1900	1750	4290	4437	6/8
	4000	2640	2637	2050	1900	4590	4737	6/8
Três níveis DZ	4400	2090	2087	1500	1350	4990	5137	6/8
	4700	2190	2187	1600	1450	5290	5437	6/5.5
	5000	2290	2287	1700	1550	5590	5737	6/5.5
	5500	2490	2487	1900	1750	6090	6237	6/5.5
	6000	2690	2687	2100	1950	6590	6737	6/5.5
	6500	2890	2887	2300	2150	7090	7237	6/3
	7000	3090	3087	2500	2350	7590	7737	6/3
	7500	3290	3287	2700	2550	8090	8237	6/3

Data: 06/2018

Dados técnicos conforme VDI 2198

Características	1.1	Fabricante (abreviação)			Jungheinrich		
	1.2	Denominação do fabricante			**EFG 425k**	**EFG 425**	**EFG 430k**
	1.3	Tipo de tração (motor)			Elétrica		
	1.4	Operação manual, a pé, em pé, sentado, separadora de pedidos (picking)			Sentado		
	1.5	Capacidade de carga	Q	t	2,5	2,5	3
	1.6	Distância do centro de gravidade da carga	c	mm	500		
	1.8	Distância entre o eixo de direção e a carga	x	mm	425	425[1]	447
	1.9	Distância entre eixos	y	mm	1.575	1.720	1.575
Pesos	2.1.1	Peso incluindo bateria (ver 6.5)		kg	4.770	4.680	5.260
	2.2	Peso por eixo com carga frente/atrás		kg	6.440 / 830	6.590 / 590	7.360 / 910
	2.3	Peso por eixo sem carga frente/atrás		kg	2.450 / 2.320	2.720 / 1.960	2.530 / 2.730
Rodas/quadro do chassi	3.1	Tipo da roda			SE		
	3.2	Dimensão da roda, dianteira		mm	225 / 75-10	225 / 75-10	250 / 60-12
	3.3	Dimensão da roda, traseira		mm	180 / 70-8	180 / 70-8	200 / 50-10
	3.5	Rodas, quantidade frente/atrás (x = rodas de tração)			2X / 2		
	3.6	Distância entre rodas, frente	b_{10}	mm	990	990	950
	3.7	Distância entre rodas, atrás	b_{11}	mm	940		
Dimensões básicas	4.1	Inclinação mastro de elevação/porta-garfos, frente/trás	α/β	°	6/8		
	4.2	Altura do mastro (recolhido)	h_1	mm	2.225	2.225	2.222
	4.3	Elevação livre	h_2	mm	150		
	4.4	Elevação	h_3	mm	3.100		
	4.5	Altura do mastro na elevação máxima	h_4	mm	3.855	3.855	3.857
	4.7	Altura da grade de proteção (cabine)	h_6	mm	2.240		
	4.8	Altura do assento/da plataforma ao piso	h_7	mm	1.190		
	4.12	Altura do engate do reboque	h_{10}	mm	385		
	4.12.1	2. Altura do gancho de reboque		mm	540		
	4.19.4	Comprimento total, incluindo garfo	l_1	mm	3.446	3.591	3.467
	4.20	Comprimento até à face dos garfos (incluindo espessura do garfo)	l_2	mm	2.296	2.441	2.317
	4.21	Largura total	b_1/b_2	mm	1.198		
	4.22	Dimensões do garfo	s/e/l	mm	40 / 120 / 1.150	40 / 120 / 1.150	45 / 125 / 1.150
	4.23	Porta-garfos ISO 2328, classe/tipo A, B			2A	2A	3A
	4.24	Largura do porta-garfos	b_3	mm	1.120		
	4.31	Altura livre do piso, c/carga, abaixo do mastro	m_1	mm	117		
	4.32	Altura livre do piso, centro dos eixos	m_2	mm	135		
	4.33	Largura do corredor de trabalho c/ paletes de 1000 x 1200 transversal	Ast	mm	3.625	3.775	3.647
	4.34	Largura do corredor de trabalho c/ paletes de 800 x 1200 longitudinal	Ast	mm	3.825	3.975	3.847
	4.35	Raio de giro	W_a	mm	2.000	2.150	2.000
	4.36	Menor distância do raio de giro	b_{13}	mm	600		
Dados de desempenho	5.1	Velocidade de deslocamento com/sem carga		km/h	19 / 20[3]		
	5.2	Velocidade de elevação com/sem carga		m/s	0,48 / 0,6[3]	0,48 / 0,6[3]	0,43 / 0,6[3]
	5.3	Velocidade de descida com/sem carga		m/s	0,58 / 0,58[3]		
	5.5	Força de tração nominal com/sem carga		N	5.100 / 5.600[3]	4.900 / 5.500[3]	5.000 / 5.800[3]
	5.6	Força máx. de tração com/sem carga		N	16.000 / 16.300[3]	16.000 / 16.300[3]	15.700 / 16.000[3]
	5.7	Capacidade de subir a rampa com/sem carga		%	10 / 16[3]	10 / 16[3]	9 / 15[3]
	5.8	Capacidade máx. de subir a rampa com/sem carga		%	19 / 27[3]	19 / 27[3]	17 / 25[3]
	5.9.1	Tempo de aceleração com/sem carga (em 10 m)		S	4,5 / 4[3]		
	5.10	Freio			mechanic		
Elétrico	6.1	Motor de tração, potência no regime S2 60 min.		kW	15,0[3]		
	6.2	Motor de elevação, potência no regime S3 15%		kW	22,0[3]		
	6.3	Bateria conforme DIN 43531/35/36 A, B, C, não			A 43536		
	6.4	Voltagem da bateria, capacidade nominal K5		V/Ah	80 / 620	80 / 775	80 / 620
	6.5	Peso da bateria		kg	1.540	1.863	1.540
		Dimensões da bateria C/L/A		mm	1.028 / 711 / 784	1.028 / 855 / 784	1.028 / 711 / 784
	6.6	Consumo de energia conforme a norma EN 16796		kWh/h	6[2][3]	6[2][3]	6,9[2][3]
		Equivalente CO- Conforme a norma EN 16796		kg/h	3,2	3,2	3,7
	6.7	Desempenho na movimentação de cargas		t/h	196[3]	196[3]	225[3]
	6.8	Consumo de energia com máximo desempenho na movimentação de cargas		kWh/h	7[4]	7[4]	7,2[4]
Outros	8.1	Tipo de controle de tração			Impulso / AC		
	8.2	Pressão de operação para acessórios		bar	200		
	8.3	Fluxo de óleo para os acessórios		l/min	25		
	8.4	Nível de pressão sonora ao ouvido do operador conforme EN 12053		dB (A)	70		
	8.5	Engate de reboque, tipo DIN			DIN 15170-H		

1) + 10 mm com mastro DZ
2) 60 ciclos de trabalho VDI/h
3) Com pacote de equipamento drive&liftPLUS
4) Pacote de equipamento Efficiency

Esta ficha técnica, conforme diretriz VDI 2198, menciona apenas os valores técnicos do equipamento padrão. Pneus ou rodas diferentes, outros tipos de mastro, acessórios adicionais etc. podem resultar em outros valores.

Data: 06/2018

Dados técnicos conforme VDI 2198

Características	1.1	Fabricante (abreviação)			Jungheinrich	
	1.2	Denominação do fabricante			**EFG 430**	**EFG S30**
	1.3	Tipo de tração (motor)			Elétrica	
	1.4	Operação manual, a pé, em pé, sentado, separadora de pedidos (picking)			Sentado	
	1.5	Capacidade de carga	Q	t	3	
	1.6	Distância do centro de gravidade da carga	c	mm	500	600
	1.8	Distância entre o eixo de direção e a carga	x	mm	447	452
	1.9	Distância entre eixos	y	mm	1.720	
Pesos	2.1.1	Peso incluindo bateria (ver 6.5)		kg	5.080	5.330
	2.2	Peso por eixo com carga frente/atrás		kg	7.450 / 630	7.620 / 710
	2.3	Peso por eixo sem carga frente/atrás		kg	2.770 / 2.310	2.780 / 2.550
Rodas/quadro do chassi	3.1	Tipo da roda			SE	
	3.2	Dimensão da roda, dianteira		mm	250 / 60-12	315 / 45-12
	3.3	Dimensão da roda, traseira		mm	180 / 70-8	200 / 50-10
	3.5	Rodas, quantidade frente/atrás (x = rodas de tração)			2X / 2	
	3.6	Distância entre rodas, frente	b_{10}	mm	950	1.000
	3.7	Distância entre rodas, atrás	b_{11}	mm	940	
Dimensões básicas	4.1	Inclinação mastro de elevação/porta-garfos, frente/trás	α/β	°	6/8	
	4.2	Altura do mastro (recolhido)	h_1	mm	2.222	
	4.3	Elevação livre	h_2	mm	150	
	4.4	Elevação	h_3	mm	3.100	
	4.5	Altura do mastro na elevação máxima	h_4	mm	3.857	
	4.7	Altura da grade de proteção (cabine)	h_6	mm	2.240	
	4.8	Altura do assento/da plataforma ao piso	h_7	mm	1.190	
	4.12	Altura do engate do reboque	h_{10}	mm	385	
	4.12.1	2. Altura do gancho de reboque		mm	540	
	4.19.4	Comprimento total, incluindo garfo	l_1	mm	3.612	3.617
	4.20	Comprimento até à face dos garfos (incluindo espessura do garfo)	l_2	mm	2.462	2.467
	4.21	Largura total	b_1/b_2	mm	1.198	1.300
	4.22	Dimensões do garfo	s/e/l	mm	45 / 125 / 1.150	50 / 125 / 1.150
	4.23	Porta-garfos ISO 2328, classe/tipo A, B			3A	
	4.24	Largura do porta-garfos	b_3	mm	1.120	
	4.31	Altura livre do piso, c/carga, abaixo do mastro	m_1	mm	117	
	4.32	Altura livre do piso, centro dos eixos	m_2	mm	135	
	4.33	Largura do corredor de trabalho c/ paletes de 1000 x 1200 transversal	Ast	mm	3.797	3.802
	4.34	Largura do corredor de trabalho c/ paletes de 800 x 1200 longitudinal	Ast	mm	3.997	4.002
	4.35	Raio de giro	W_a	mm	2.150	
	4.36	Menor distância do raio de giro	b_{13}	mm	600	650
Dados de desempenho	5.1	Velocidade de deslocamento com/sem carga		km/h	19 / 20[2]	
	5.2	Velocidade de elevação com/sem carga		m/s	0,43 / 0,6[2]	
	5.3	Velocidade de descida com/sem carga		m/s	0,58 / 0,58[2]	
	5.5	Força de tração nominal com/sem carga		N	5.000 / 5.800[2]	
	5.6	Força máx. de tração com/sem carga		N	15.700 / 16.000[2]	
	5.7	Capacidade de subir a rampa com/sem carga		%	9 / 15[2]	8 / 14[2]
	5.8	Capacidade máx. de subir a rampa com/sem carga		%	18 / 26[2]	17 / 25[2]
	5.9.1	Tempo de aceleração com/sem carga (em 10 m)		S	4,5 / 4[2]	
	5.10	Freio			mechanic	
Elétrico	6.1	Motor de tração, potência no regime S2 60 min.		kW	15,0[2]	
	6.2	Motor de elevação, potência no regime S3 15%		kW	22,0[2]	
	6.3	Bateria conforme DIN 43531/35/36 A, B, C, não			A 43536	
	6.4	Voltagem da bateria, capacidade nominal K5		V/Ah	80 / 775	
	6.5	Peso da bateria		kg	1.863	
		Dimensões da bateria C/L/A		mm	1.028 / 855 / 784	
	6.6	Consumo de energia conforme a norma EN 16796		kWh/h	6,9[1][2]	7,8[1][2]
		Equivalente CO- Conforme a norma EN 16796		kg/h	3,7	4,2
	6.7	Desempenho na movimentação de cargas		t/h	225[2]	220[2]
	6.8	Consumo de energia com máximo desempenho na movimentação de cargas		kWh/h	7,2[3]	8,1[3]
Outros	8.1	Tipo de controle de tração			Impulso / AC	
	8.2	Pressão de operação para acessórios		bar	200	
	8.3	Fluxo de óleo para os acessórios		l/min	25	
	8.4	Nível de pressão sonora ao ouvido do operador conforme EN 12053		dB (A)	70	
	8.5	Engate de reboque, tipo DIN			DIN 15170-H	

[1] 60 ciclos de trabalho VDI/h
[2] Com pacote de equipamento drive&liftPLUS
[3] Pacote de equipamento Efficiency

Esta ficha técnica, conforme diretriz VDI 2198, menciona apenas os valores técnicos do equipamento padrão. Pneus ou rodas diferentes, outros tipos de mastro, acessórios adicionais etc. podem resultar em outros valores.

EFG 425k/425/430k/430/S30

Aproveite as vantagens

Troca de bateria pela lateral

duoPILOT

soloPILOT

multiPILOT

Pure Energy
Com nosso conceito tecnológico Pure Energy, você terá a melhor eficiência energética com máximo desempenho.
- A mais avançada tecnologia trifásica.
- Controle compacto.
- Unidade hidráulica compacta.
- Controle adaptado às necessidades das unidades hidráulicas/motores.

Pacotes de acessórios
O veículo certo para cada aplicação do cliente com opções de pacotes de serviço individuais:
- Pacote Efficiency com Jungheinrich Curve Control.
- Pacotes Drive & Lift-Plus com altas velocidades de marcha/elevação.

Parâmetro de direção
Direção elétrica com resposta dinâmica de direção dependendo do programa selecionado:
- Redução de movimentos indesejados de direção.
- Coluna de direção estreita proporcionando mais espaço para as pernas.
- Eficiência energética otimizada.
- Melhor desempenho na movimentação de cargas.

Troca de bateria pela lateral
- Sistema continuado de troca de bateria em todos os equipamentos de 48 e 80 V.
- Sistema de troca simples, rápido e seguro.

Conceito de operação ajustável individualmente
- Cinco programas de direção parametrizáveis para selecionar.
- Regulagem contínua individual do apoio do braço e coluna de direção em dois sentidos axiais.
- Três elementos de operação diferentes disponíveis para escolha.
- A posição da alavanca e dos eixos dos elementos de operação são ajustáveis.
- Operação de pedal único ou duplo.

Posto de trabalho desenvolvido para o condutor
O conceito ergonômico do posto do condutor garante um trabalho confortável e produtivo:
- Degrau de subida no veículo acentuado, rebaixado e com espaço plano para os pés.
- Coluna de direção estreita que proporciona muito mais espaço livre para movimentação dos joelhos e das pernas.
- Monitor colorido TFT de alta resolução e contraste com símbolos intuitivos.
- Pacote de perfil compactamente agrupado com excelente visão.
- Janelas sem moldura e disposição das correias e mangueiras proporcionam uma ampla visão.
- Conceito de armazenamento orientado ao condutor que proporciona um fluxo intuitivo de trabalho.
- Apoio de braço grande e reclinável com diversos tipos de forro e compartimento espaçoso.
- Porta USB para fornecimento de energia externo (opcional).
- Vibração mínima, devido ao desacoplamento da cabine do chassi.

Segurança
Desempenho e alta dinâmica de direção exigem um alto grau de segurança:
- Redução de velocidade nas curvas com o Curve Control Jungheinrich.
- O freio de estacionamento automático (opcional) impede a descida descontrolada em aclives e declives.
- Alta estabilidade graças ao centro de gravidade extremamente baixo e eixo pendular elevado.

Uma série de sistemas de assistência ao condutor (acessórios opcionais) oferecem segurança adicional ao operador, à empilhadeira e à carga:
- Access Control: É o sistema de controle de acesso que só libera a empilhadeira após uma sequência de mecanismos de segurança:

1. Código de acesso / ativação da chave principal.
2. Sensor de presença no banco do operador.
3. Cinto de segurança travado.

- Drive Control: O controle de velocidade reduz automaticamente a velocidade nas curvas e a partir de determinada altura de elevação.
- Lift Control: O controle de velocidade de elevação, em conjunto com o deslocamento de velocidade, reduzem a velocidade de elevação e a velocidade de inclinação do mastro a partir de determinada altura de elevação. A inclinação é indicada em um display separado.

Tecnologia da bateria de lítio
- Alta disponibilidade devido aos tempos extremamente curtos de carregamento.
- Não é necessária a troca de bateria.
- Economia de custo devido a uma vida útil mais longa e liberdade de manutenção se comparado às baterias de chumbo-ácido.
- Sem necessidade de salas ventiladas especiais para carregamento, uma vez que não há formação de gás.
- Maior durabilidade com garantia de 5 anos da Jungheinrich.

Jungheinrich Lift Truck Ltda.

Rod. Vice Prefeito Hermenegildo Tonolli, 2535
Galpão 2
CEP 13295-000
Itupeva – SP
Tel. +55 11 3511-6295

contato@jungheinrich.com.br
www.jungheinrich.com.br

Certificados para as fábricas de Nordestedt, Moosburg e Landsberg, na Alemanha. ISO 9001 ISO 14001

Os veículos industriais Jungheinrich cumprem os requisitos de segurança europeus.

JUNGHEINRICH

T_EFG 425k/425/430k/430/S30_012019_ptb_BR_000