Excelente eficiência energética

Conceito de operação ajustável individualmente

Local de trabalho ergonômico

Duas possibilidades de baterias: tecnologia de lítio totalmente integrada à máquina ou bateria de chumbo-ácido.

EFG 535k/540k/540/ S40/545k/545/550/S50

Empilhadeira contrabalançada elétrica de quatro rodas (3.500/4.000/4.500/4.990/5.000 kg)

Nossas empilhadeiras contrabalançadas elétricas de quatro rodas da série 5 com capacidade de 2.500 kg a 5.000 kg oferecem as melhores condições para aplicações difíceis em ambientes internos e externos, bem como na utilização de uma enorme gama de acessórios. Com nosso conceito tecnológico Pure Energy, você obtém a melhor eficiência energética e de custo benefício aliado a um máximo desempenho.

Utilizando a mais avançada tecnologia de motores trifásicos de corrente alternada aliada ao controle compacto e à unidade hidráulica compacta, o consumo é consideravelmente reduzido – com aumento simultâneo do desempenho. Isso é comprovado pelas medições conforme ciclo VDI: com máximo desempenho, nossa nova EFG da série 5 consome até 20 % menos energia do que um modelo equivalente da concorrência.

A configuração customizada da empilhadeira com variadas velocidades de deslocamento e de elevação - módulos Efficiency , Drive Plus & Lift Plus - solucionam suas tarefas de transporte e empilhamento com a melhor eficiência energética.

A coluna de direção regulável e os apoios para os braços permitem o ajuste para motoristas de qualquer estatura. O ajuste às características individuais dos controles de operação básicos torna-se especialmente fácil através de um único botão possibilitado por dois eixos ajustáveis.

Além disso, o novo mastro compacto amplia significativamente o campo de visão e oferece a melhor visibilidade disponível no mercado. Importantes recursos contribuem para a visibilidade: perfil compacto do mastro, disposição otimizada de correntes e mangueiras e duas janelas nas vigas transversais.

O contorno do veículo é fechado no lado direito do operador. Isso garante máxima rigidez e estabilidade para toda a construção e cria diversas opções de espaço de armazenamento, por exemplo, para papéis e smartphone.

Graças aos conceitos avançados em aplicações exigentes e com economia de custos e de energia, a EFG da série 5 continua estabelecendo padrões de mercado.

EFG 535k/540k/540/S40/545k/545/550/S50

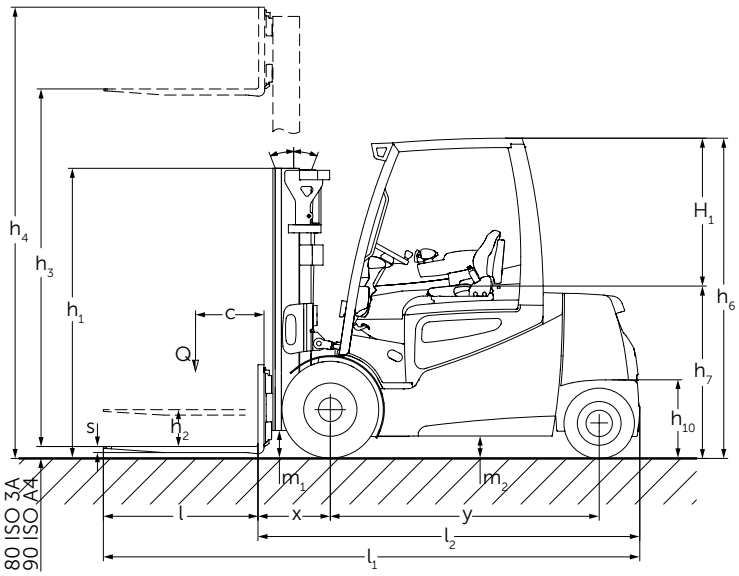

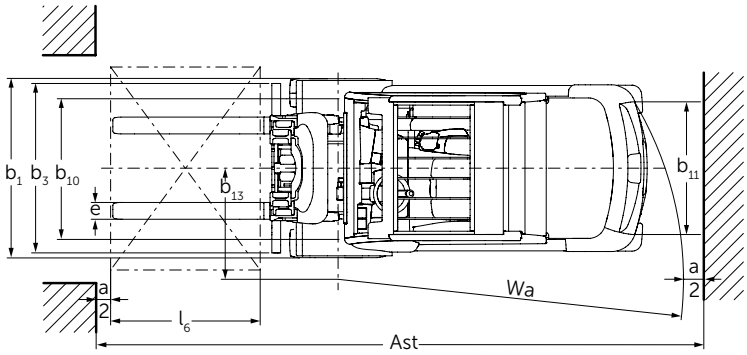

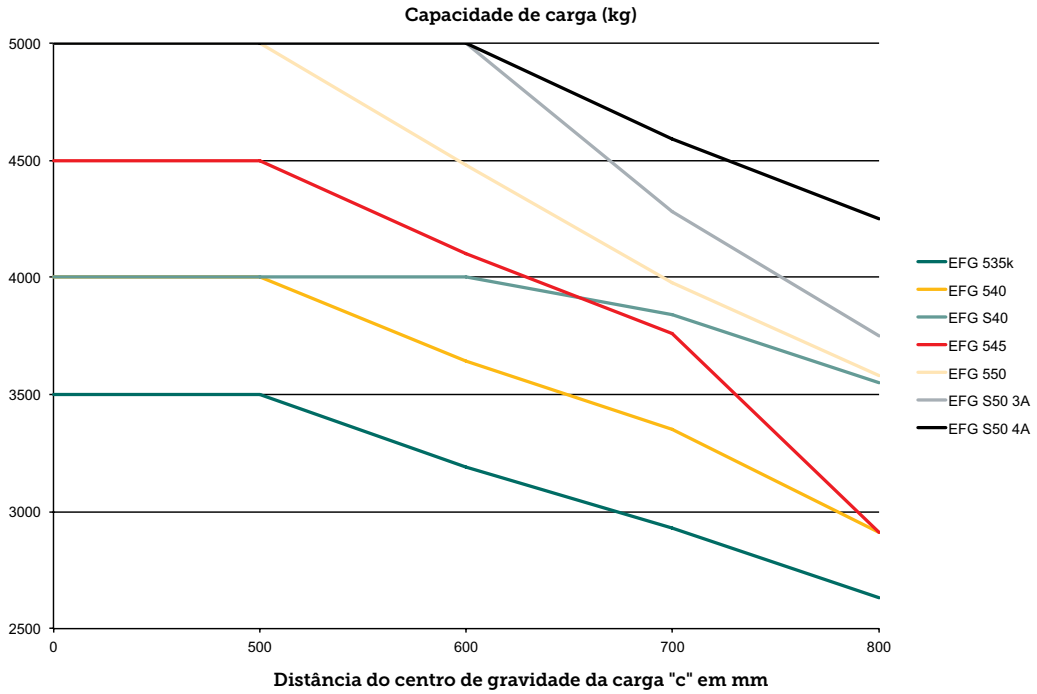

EFG 535k/540k/540/545k/545/550/S40/S50

Modelos com mastro de elevação padrão EFG 535k/540k/540/S40/545k/545/550/S50																	
	Elevação h_3 (mm)	Altura do mastro recolhido h_1 (mm)				Elevação livre h_2 (mm)				Altura do mastro na elevação máxima h_4 (mm)				Inclinação do mastro de elevação, frente/trás α/β (°)			
		EFG 535k	EFG 540k / 540 / 545k / 545	EFG S40 / 550	EFG S50	EFG 535k	EFG 540k / 540 / 545k / 545	EFG S40 / 550	EFG S50	EFG 535k	EFG 540k / 540 / 545k / 545	EFG S40 / 550	EFG S50	EFG 535k	EFG 540k / 540 / 545k / 545	EFG S40 / 550	EFG S50
Dois níveis ZT	2846	-	-	-	2348	-	-	-	150	-	-	-	3819	-	-	-	6/8
	2900	2200	-	-	-	150	-	-	-	3689	-	-	-	6/8	-	-	-
	3000	-	2290	2290	-	-	150	150	-	-	3715	3858	-	-	6/8	6/8	-
	3030	-	-	-	2440	-	-	-	150	-	-	-	4003	-	-	-	6/8
	3100	2300	2348	2348	-	150	150	150	-	3889	3823	3958	-	6/8	6/8	6/8	-
	3300	2400	-	-	-	150	-	-	-	4089	-	-	-	6/8	-	-	-
	3430	-	-	-	2640	-	-	-	150	-	-	-	4403	-	-	-	6/8
	3500	2500	2548	2548	-	150	150	150	-	4289	4223	4358	-	6/8	6/8	6/8	-
	3700	2600	-	-	-	150	-	-	-	4489	-	-	-	6/8	-	-	-
	3740	-	-	-	2795	-	-	-	150	-	-	-	4713	-	-	-	6/8
	4000	2750	2795	2795	-	150	150	150	-	4789	4720	4858	-	6/8	6/8	6/8	-
	4230	-	-	-	3040	-	-	-	150	-	-	-	5203	-	-	-	6/8
	4300	2950	-	-	-	150	-	-	-	5089	-	-	-	6/8	-	-	-
	4500	3050	3040	3040	-	150	150	150	-	5289	5215	5358	-	6/8	6/8	6/8	-
	4730	-	-	-	3290	-	-	-	150	-	-	-	5703	-	-	-	6/8
	5000	-	3290	3290	-	-	150	150	-	-	5715	5858	-	-	6/8	6/8	-
	5230	-	-	-	3540	-	-	-	150	-	-	-	6203	-	-	-	6/5
	5500	-	3540	3540	-	-	150	150	-	-	6215	6358	-	-	6/5	6/5	-
	5730	-	-	-	3790	-	-	-	150	-	-	-	6703	-	-	-	6/5
	6000	-	3790	3790	-	-	150	150	-	-	6715	6858	-	-	6/5	6/5	-
Dois níveis ZZ	2932	-	-	-	2323	-	-	-	1300	-	-	-	3955	-	-	-	6/8
	3100	2265	-	-	-	1496	-	-	-	3669	-	-	-	6/8	-	-	-
	3132	-	-	-	2423	-	-	-	1400	-	-	-	4155	-	-	-	6/8
	3142	-	2323	2323	-	-	1565	1415	-	-	3900	4050	-	-	6/8	6/8	-
	3465	-	-	-	2590	-	-	-	1567	-	-	-	4488	-	-	-	6/8
	3500	2465	-	-	-	1696	-	-	-	4069	-	-	-	6/8	-	-	-
	3542	-	2523	2523	-	-	1765	1615	-	-	4300	4450	-	-	6/8	6/8	-
	3675	-	2590	2590	-	-	1832	1682	-	-	4433	4583	-	-	6/8	6/8	-
	3700	2565	-	-	-	1796	-	-	-	4269	-	-	-	6/8	-	-	-
	3825	-	-	-	2770	-	-	-	1747	-	-	-	4848	-	-	-	6/8
	4000	2715	-	-	-	1946	-	-	-	4469	-	-	-	6/8	-	-	-
	4035	-	2770	2770	-	-	2012	1862	-	-	4793	4943	-	-	6/8	6/8	-
	4885	-	-	-	3300	-	-	-	2277	-	-	-	5908	-	-	-	6/8
	5095	-	3300	3300	-	-	2542	2392	-	-	5853	6003	-	-	6/8	6/8	-
	5314	-	-	-	3515	-	-	-	2492	-	-	-	6337	-	-	-	6/5
	5524	-	3515	3515	-	-	2757	2607	-	-	6282	6432	-	-	6/5	6/5	-
Três níveis DZ	4120	-	-	-	2223	-	-	-	1200	-	-	-	5143	-	-	-	6/8
	4150	-	2140	2140	-	-	1382	1232	-	-	4908	5058	-	-	6/8	6/8	-
	4400	2165	-	-	-	1396	-	-	-	5169	-	-	-	6/8	-	-	-
	4420	-	-	-	2323	-	-	-	1300	-	-	-	5443	-	-	-	6/8
	4700	2265	2323	-	-	1496	1565	-	-	5469	5458	-	-	6/8	6/8	-	-
	4850	-	2373	2373	-	-	1615	1465	-	-	5608	5758	-	-	6/5	6/5	-
	5000	2365	-	-	-	1596	-	-	-	5769	-	-	-	6/8	-	-	-
	5020	-	-	-	2523	-	-	-	1500	-	-	-	6043	-	-	-	6/5
	5220	-	-	-	2590	-	-	-	1567	-	-	-	6243	-	-	-	6/5
	5300	-	2523	2523	-	-	1765	1615	-	-	6058	6208	-	-	6/5	6/5	-
	5500	2565	2590	2590	-	1796	1832	1682	-	6269	6258	6408	-	6/5	6/5	6/5	-
	5750	-	-	-	2770	-	-	-	1747	-	-	-	6773	-	-	-	6/5
	6000	2765	2770	2770	-	1996	2012	1862	-	6769	6758	6908	-	6/5	6/5	6/5	-
	6280	-	-	-	2950	-	-	-	1927	-	-	-	7303	-	-	-	6/5
	6500	2965	2950	2950	-	2196	2170	2042	-	7269	7280	7408	-	6/5	6/3	6/3	-
	7000	3165	3120	3120	-	2396	2350	2212	-	7769	7770	7908	-	6/3	6/3	6/3	-
	7320	-	-	-	3300	-	-	-	2277	-	-	-	8343	-	-	-	6/5

Dados técnicos conforme VDI 2198

Características	1.1	Fabricante (abreviação)			Jungheinrich			
	1.2	Denominação do fabricante			**EFG 535k**	**EFG 540k**	**EFG 540**	**EFG 545k**
	1.3	Tipo de tração (motor)			Elétrica			
	1.4	Operação manual, a pé, em pé, sentado, separadora de pedidos (picking)			Sentado			
	1.5	Capacidade de carga	Q	t	3,5	4	4	4,5
	1.6	Distância do centro de gravidade da carga	c	mm	500			
	1.8	Distância entre o eixo de direção e a carga	x	mm	519	532	532	532
	1.9	Distância entre eixos	y	mm	1.856	1.856	2.000	1.856
Pesos	2.1.1	Peso incluindo bateria (ver 6.5)		kg	5.830	6.726	6.701	7.186
	2.2	Peso por eixo com carga frente/atrás		kg	8.310 / 1.020	9.730 / 996	9.726 / 975	10.608 / 1.078
	2.3	Peso por eixo sem carga frente/atrás		kg	2.960 / 2.870	3.553 / 3.173	3.706 / 2.995	3.659 / 3.527
Rodas/quadro do chassi	3.1	Tipo da roda			SE			
	3.2	Dimensão da roda, dianteira		mm	250-15	250-15	250-15	28 x 12, 5-15
	3.3	Dimensão da roda, traseira		mm	21 x 8-9			
	3.5	Rodas, quantidade frente/atrás (x = rodas de tração)			2x/2			
	3.6	Distância entre rodas, frente	b_{10}	mm	1.115	1.115	1.115	1.155
	3.7	Distância entre rodas, atrás	b_{11}	mm	950			
Dimensões básicas	4.1	Inclinação mastro de elevação/porta-garfos, frente/trás	α/β	°	6/8			
	4.2	Altura do mastro (recolhido)	h_1	mm	2.300	2.290	2.290	2.290
	4.3	Elevação livre	h_2	mm	150			
	4.4	Elevação	h_3	mm	3.100	3.000	3.000	3.000
	4.5	Altura do mastro na elevação máxima	h_4	mm	3.889	3.715	3.715	3.715
	4.7	Altura da grade de proteção (cabine)	h_6	mm	2.365	2.365	2.365	2.350
	4.8	Altura do assento/da plataforma ao piso	h_7	mm	1.313	1.313	1.313	1.303
	4.12	Altura do engate do reboque	h_{10}	mm	396			
	4.12.1	2. Altura do gancho de reboque		mm	566			
	4.19	Comprimento total	l_1	mm	3.805	3.818	3.962	3.818
	4.20	Comprimento até à face dos garfos (incluindo espessura do garfo)	l_2	mm	2.655	2.668	2.812	2.668
	4.21	Largura total	b_1/b_2	mm	1.340	1.340	1.340	1.450
	4.22	Dimensões do garfo	s/e/l	mm	45 / 125 / 1.150	50 / 125 / 1.150	50 / 125 / 1.150	50 / 150 / 1.150
	4.23	Porta-garfos ISO 2328, classe/tipo A, B			3A			
	4.24	Largura do porta-garfos	b_3	mm	1.120	1.260	1.260	1.260
	4.31	Altura livre do piso, c/carga, abaixo do mastro	m_1	mm	143	179	179	166
	4.32	Altura livre do piso, centro dos eixos	m_2	mm	150			
	4.33	Largura do corredor de trabalho c/ paletes de 1000 x 1200 transversal	Ast	mm	4.003	4.092	4.222	4.092
	4.34	Largura do corredor de trabalho c/ paletes de 800 x 1200 longitudinal	Ast	mm	4.203	4.292	4.422	4.292
	4.35	Raio de giro	W_a	mm	2.284	2.360	2.490	2.360
	4.36	Menor distância do raio de giro	b_{13}	mm	660	660	721	660
Dados de desempenho	5.1	Velocidade de deslocamento com/sem carga		km/h	17 / 18[2]	15 / 17[2]	15 / 17[2]	15 / 17[2]
	5.2	Velocidade de elevação com/sem carga		m/s	0,43 / 0,55[2]	0,35 / 0,5[2]	0,35 / 0,5[2]	0,33 / 0,45[2]
	5.3	Velocidade de descida com/sem carga		m/s	0,56 / 0,56[2]	0,55 / 0,5[2]	0,55 / 0,5[2]	0,55 / 0,5[2]
	5.5	Força de tração nominal com/sem carga		N	5.300 / 5.800[2]	5.100 / 5.600[2]	5.100 / 5.600[2]	4.900 / 5.500[2]
	5.6	Força máx. de tração com/sem carga		N	14.700 / 15.000[2]	14.600 / 14.900[2]	14.600 / 14.900[2]	14.500 / 14.800[2]
	5.7	Capacidade de subir a rampa com/sem carga		%	11,5 / 19[2]	10,8 / 17,7[2]	10,8 / 17,7[2]	9,4 / 15,8[2]
	5.8	Capacidade máx. de subir a rampa com/sem carga		%	17 / 27,8[2]	15,4 / 26,1[2]	15,4 / 26,1[2]	13,7 / 23,9[2]
	5.9.1	Tempo de aceleração com/sem carga (em 10 m)		S	4,9 / 4,3[2]	5 / 4,4[2]	5 / 4,4[2]	5,5 / 4,8[2]
	5.10	Freio			mechanic			
Elétrico	6.1	Motor de tração, potência no regime S2 60 min.		kW	18,0[2]			
	6.2	Motor de elevação, potência no regime S3 15%		kW	24,0[2]			
	6.3	Bateria conforme DIN 43531/35/36 A, B, C, não			A 43536			
	6.4	Voltagem da bateria, capacidade nominal K5		V/Ah	80 / 775	80 / 775	80 / 930	80 / 775
	6.5	Peso da bateria		kg	1.863	1.863	2.178	1.863
		Dimensões da bateria C/L/A		mm	1.028 / 855 / 784	1.028 / 855 / 784	1.028 / 999 / 784	1.028 / 855 / 784
	6.6	Consumo de energia conforme a norma EN 16796		kWh/h	9,4[1][2]	10,6[1][3]	10,6[1][3]	11,1[1][3]
		Equivalente CO- Conforme a norma EN 16796		kg/h	5,1	5,7	5,7	6
	6.7	Desempenho na movimentação de cargas		t/h	238[2]	260[2]	260[2]	288[2]
	6.8	Consumo de energia com máximo desempenho na movimentação de cargas		kWh/h	8,5[3]	8,5[3]	8,5[3]	8,9[3]
Outros	8.1	Tipo de controle de tração			Impulso / AC			
	8.2	Pressão de operação para acessórios		bar	200			
	8.3	Fluxo de óleo para os acessórios		l/min	30			
	8.4	Nível de pressão sonora ao ouvido do operador conforme EN 12053		dB (A)	69			
	8.5	Engate de reboque, tipo DIN			DIN 15170 H			

[1] 60 ciclos de trabalho VDI/h
[2] Com pacote de equipamento drive&liftPLUS
[3] Pacote de equipamento Efficiency

Esta ficha técnica, conforme diretriz VDI 2198, menciona apenas os valores técnicos do equipamento padrão. Pneus ou rodas diferentes, outros tipos de mastro, acessórios adicionais etc. podem resultar em outros valores.

Dados técnicos conforme VDI 2198

Características	1.1	Fabricante (abreviação)			Jungheinrich			
	1.2	Denominação do fabricante			**EFG 545**	**EFG 550**	**EFG S40**	**EFG S50**
	1.3	Tipo de tração (motor)			Elétrica			
	1.4	Operação manual, a pé, em pé, sentado, separadora de pedidos (picking)			Sentado			
	1.5	Capacidade de carga	Q	t	4,5	4,99	4	5
	1.6	Distância do centro de gravidade da carga	c	mm	500	500	600	600
	1.8	Distância entre o eixo de direção e a carga	x	mm	532	532	532	547
	1.9	Distância entre eixos	y	mm	2.000	2.000	2.080	2.080
Pesos	2.1.1	Peso incluindo bateria (ver 6.5)		kg	7.161	7.549	7.176	8.036
	2.2	Peso por eixo com carga frente/atrás		kg	10.549 / 1.112	11.282 / 1.257	10.025 / 1.151	11.677 / 1.359
	2.3	Peso por eixo sem carga frente/atrás		kg	3.777 / 3.385	3.772 / 3.777	3.891 / 3.285	3.932 / 4.104
Rodas/quadro do chassi	3.1	Tipo da roda			SE			
	3.2	Dimensão da roda, dianteira		mm	28 x 12, 5-15	28 x 12, 5-15	28x12,5-15	28 x 12, 5-15
	3.3	Dimensão da roda, traseira		mm	21 x 8-9	21 x 8-9	23x10-12	23x10-12
	3.5	Rodas, quantidade frente/atrás (x = rodas de tração)			2x/2			
	3.6	Distância entre rodas, frente	b_{10}	mm	1.155			
	3.7	Distância entre rodas, atrás	b_{11}	mm	950	950	1.200	1.200
Dimensões básicas	4.1	Inclinação mastro de elevação/porta-garfos, frente/trás	α/β	°	6/8			
	4.2	Altura do mastro (recolhido)	h_1	mm	2.290	2.290	2.290	2.440
	4.3	Elevação livre	h_2	mm	150			
	4.4	Elevação	h_3	mm	3.000	3.000	3.000	3.030
	4.5	Altura do mastro na elevação máxima	h_4	mm	3.715	3.858	3.858	4.003
	4.7	Altura da grade de proteção (cabine)	h_6	mm	2.350			
	4.8	Altura do assento/da plataforma ao piso	h_7	mm	1.303			
	4.12	Altura do engate do reboque	h_{10}	mm	396			
	4.12.1	2. Altura do gancho de reboque		mm	566			
	4.19	Comprimento total	l_1	mm	3.962	3.962	4.102	4.102
	4.20	Comprimento até à face dos garfos (incluindo espessura do garfo)	l_2	mm	2.812	2.812	2.952	2.952
	4.21	Largura total	b_1/b_2	mm	1.450			
	4.22	Dimensões do garfo	s/e/l	mm	50 / 150 / 1.150	50 / 150 / 1.150	50 / 150 / 1.150	60 / 150 / 1.150
	4.23	Porta-garfos ISO 2328, classe/tipo A, B			3A	3A	3A	4A
	4.24	Largura do porta-garfos	b_3	mm	1.260			
	4.31	Altura livre do piso, c/carga, abaixo do mastro	m_1	mm	166			
	4.32	Altura livre do piso, centro dos eixos	m_2	mm	150			
	4.33	Largura do corredor de trabalho c/ paletes de 1000 x 1200 transversal	Ast	mm	4.222	4.222	4.412	4.427
	4.34	Largura do corredor de trabalho c/ paletes de 800 x 1200 longitudinal	Ast	mm	4.422	4.422	4.612	4.627
	4.35	Raio de giro	W_a	mm	2.490	2.490	2.680	2.680
	4.36	Menor distância do raio de giro	b_{13}	mm	721	721	673	673
Dados de desempenho	5.1	Velocidade de deslocamento com/sem carga		km/h	15 / 17[2]			
	5.2	Velocidade de elevação com/sem carga		m/s	0,33 / 0,45[2]	0,33 / 0,45[2]	0,33 / 0,45[2]	0,31 / 0,45[2]
	5.3	Velocidade de descida com/sem carga		m/s	0,55 / 0,5[2]			
	5.5	Força de tração nominal com/sem carga		N	4.900 / 5.500[2]	4.800 / 5.400[2]	4.900 / 5.500[2]	4.700 / 5.300[2]
	5.6	Força máx. de tração com/sem carga		N	14.500 / 14.800[2]	14.400 / 14.700[2]	14.500 / 14.800[2]	14.400 / 14.700[2]
	5.7	Capacidade de subir a rampa com/sem carga		%	9,4 / 15,8[2]	8,8 / 15,8[2]	9,4 / 15,8[2]	8,4 / 15[2]
	5.8	Capacidade máx. de subir a rampa com/sem carga		%	13,7 / 23,9[2]	13,2 / 23,4[2]	13,7 / 23,4[2]	12,5 / 22,2[2]
	5.9.1	Tempo de aceleração com/sem carga (em 10 m)		S	5,5 / 4,8[2]	5,8 / 5,2[2]	5,5 / 4,8[2]	6,1 / 5,5[2]
	5.10	Freio			mechanic	mechanic	mechanic	elétrico / mecânico
Elétrico	6.1	Motor de tração, potência no regime S2 60 min.		kW	18,0[2]			
	6.2	Motor de elevação, potência no regime S3 15%		kW	24,0[2]			
	6.3	Bateria conforme DIN 43531/35/36 A, B, C, não			A 43536			
	6.4	Voltagem da bateria, capacidade nominal K5		V/Ah	80 / 930			
	6.5	Peso da bateria		kg	2.178			
		Dimensões da bateria C/L/A		mm	1.028 / 999 / 784			
	6.6	Consumo de energia conforme a norma EN 16796		kWh/h	11,1[1][3]	11,4[1][3]	10,8[1][3]	11,6[1][3]
		Equivalente CO- Conforme a norma EN 16796		kg/h	6	6,2	5,8	6,3
	6.7	Desempenho na movimentação de cargas		t/h	288[2]	315[2]	260[2]	315[2]
	6.8	Consumo de energia com máximo desempenho na movimentação de cargas		kWh/h	8,9[3]	9,3[3]	9,3[3]	9,3[3]
Outros	8.1	Tipo de controle de tração			Impulso / AC			
	8.2	Pressão de operação para acessórios		bar	200			
	8.3	Fluxo de óleo para os acessórios		l/min	30			
	8.4	Nível de pressão sonora ao ouvido do operador conforme EN 12053		dB (A)	69			
	8.5	Engate de reboque, tipo DIN			DIN 15170 H			

[1] 60 ciclos de trabalho VDI/h
[2] Com pacote de equipamento drive&liftPLUS
[3] Pacote de equipamento Efficiency

Esta ficha técnica, conforme diretriz VDI 2198, menciona apenas os valores técnicos do equipamento padrão. Pneus ou rodas diferentes, outros tipos de mastro, acessórios adicionais etc. podem resultar em outros valores.

EFG 535k/540k/540/545k/545/550/S40/S50

Aproveite as vantagens

Troca de bateria pela lateral

duoPILOT

soloPILOT

multiPILOT

Pure Energy
Com nosso conceito tecnológico Pure Energy, você terá a melhor eficiência energética com máximo desempenho.
- A mais avançada tecnologia trifásica.
- Controle compacto.
- Unidade hidráulica compacta.
- Controle adaptado às necessidades das unidades hidráulicas/motores.

Pacotes de acessórios
O veículo certo para cada aplicação do cliente com opções de pacotes de serviço individuais:
- Pacote Efficiency com Jungheinrich Curve Control.
- Pacotes Drive & Lift-Plus com altas velocidades de marcha/elevação.

Parâmetro de direção
Direção elétrica com resposta dinâmica de direção dependendo do programa selecionado:
- Redução de movimentos indesejados de direção.
- Coluna de direção estreita proporcionando mais espaço para as pernas.
- Eficiência energética otimizada.
- Melhor desempenho na movimentação de cargas.

Troca de bateria pela lateral
- Sistema continuado de troca de bateria em todos os equipamentos de 48 e 80 V.
- Sistema de troca simples, rápido e seguro.

Conceito de operação ajustável individualmente
- Cinco programas de direção parametrizáveis para selecionar.
- Regulagem contínua individual do apoio do braço e coluna de direção em dois sentidos axiais.
- Três elementos de operação diferentes disponíveis para escolha.
- A posição da alavanca e dos eixos dos elementos de operação são ajustáveis.
- Operação de pedal único ou duplo.

Posto de trabalho desenvolvido para o condutor
O conceito ergonômico do posto do condutor garante um trabalho confortável e produtivo:
- Degrau de subida no veículo acentuado, rebaixado e com espaço plano para os pés.
- Coluna de direção estreita que proporciona muito mais espaço livre para movimentação dos joelhos e das pernas.
- Monitor colorido TFT de alta resolução e contraste com símbolos intuitivos.
- Pacote de perfil compactamente agrupado com excelente visão.
- Janelas sem moldura e disposição das correias e mangueiras proporcionam uma ampla visão.
- Conceito de armazenamento orientado ao condutor que proporciona um fluxo intuitivo de trabalho.
- Apoio de braço grande e reclinável com diversos tipos de forro e compartimento espaçoso.
- Porta USB para fornecimento de energia externo (opcional).
- Vibração mínima, devido ao desacoplamento da cabine do chassi.

Segurança
Desempenho e alta dinâmica de direção exigem um alto grau de segurança:
- Redução de velocidade nas curvas com o Curve Control Jungheinrich.
- O freio de estacionamento automático (opcional) impede a descida descontrolada em aclives e declives.
- Alta estabilidade graças ao centro de gravidade extremamente baixo e eixo pendular elevado.

Uma série de sistemas de assistência ao condutor (acessórios opcionais) oferecem segurança adicional ao operador, à empilhadeira e à carga:
- Access Control: É o sistema de controle de acesso que só libera a empilhadeira após uma sequência de mecanismos de segurança:

1. Código de acesso / ativação da chave principal.
2. Sensor de presença no banco do operador.
3. Cinto de segurança travado.

- Drive Control: O controle de velocidade reduz automaticamente a velocidade nas curvas e a partir de determinada altura de elevação.
- Lift Control: O controle de velocidade de elevação, em conjunto com o deslocamento de velocidade, reduzem a velocidade de elevação e a velocidade de inclinação do mastro a partir de determinada altura de elevação. A inclinação é indicada em um display separado.

Tecnologia da bateria de lítio
- Alta disponibilidade devido aos tempos extremamente curtos de carregamento.
- Não é necessária a troca de bateria.
- Economia de custo devido a uma vida útil mais longa e liberdade de manutenção se comparado às baterias de chumbo-ácido.
- Sem necessidade de salas ventiladas especiais para carregamento, uma vez que não há formação de gás.
- Maior durabilidade com garantia de 5 anos da Jungheinrich.

Jungheinrich Lift Truck Ltda.

Rod. Vice Prefeito Hermenegildo Tonolli, 2535
Galpão 2
CEP 13295-000
Itupeva – SP
Tel. +55 11 3511-6295

contato@jungheinrich.com.br
www.jungheinrich.com.br

Certificados para as fábricas de Nordestedt, Moosburg e Landsberg, na Alemanha. ISO 9001 ISO 14001

Os veículos industriais Jungheinrich cumprem os requisitos de segurança europeus.

T_EFG 535k/540k/540/540/545k/545/550/550_012019_ptb_BR_000