Ganho de espaço devido à tecnologia de mastro retrátil

Excelente eficiência energética

Amplo espaço para o operador

Comando sensível

Ajustável de acordo com a necessidade

ETV 110/112

Empilhadeira elétrica de mastro retrátil (1.000/1.200 kg)

Estrutura compacta, alto desempenho, tecnologia inovadora e condições de trabalho ergonomicamente otimizadas – estes são os pontos fortes da empilhadeira de mastro retrátil ETV 110/112. Não importa se serão aplicadas no trabalho com prateleiras de paletes, contínuas ou drive-in, ou para lugares estreitos com limite de altura, ou mesmo para operações de múltiplos turnos: as empilhadeiras de mastro retrátil ETV 110/112 oferecem para cada tipo de aplicação a solução adequada.

As principais vantagens dessa série são:
- Ganho de espaço com corredores de trabalho estreitos, a partir de 2.664 mm. Com seus braços das rodas estreitos, a ETV 110/112 – apesar de sua pequena largura total de apenas 1.120 mm – consegue remover um europalete entre os braços das rodas. Isso proporciona mais "folga" para utilização em contrafluxo, armazém em blocos ou estruturas drive-in.
- Alto desempenho da movimentação com baixo consumo de energia. Tudo obtido como resultado da mais moderna tecnologia de controle e comando.

Ergonomia e tecnologia projetadas para garantir bom desempenho:
- Amplos espaços e visão excelente, tanto durante o percurso de deslocamento quanto para carregar e descarregar.
- Disposição dos pedais como em um automóvel.
- Redução automática da velocidade na condução em curvas com o curveCONTROL.
- Direção de 180° e 360°: possibilidade de escolha entre o raio mínimo de giro e a rápida mudança de direção.
- Alavanca de comando soloPILOT: sensibilidade ao armazenar mercadorias, mesmo em grandes alturas.

Configuração compatível com as necessidades: um amplo catálogo de itens opcionais, com muitos sistemas de assistência e versões de bateria, de 310 a 620 Ah, garante o ajuste perfeito a cada caso de aplicação.

JUNGHEINRICH

ETV 110/112

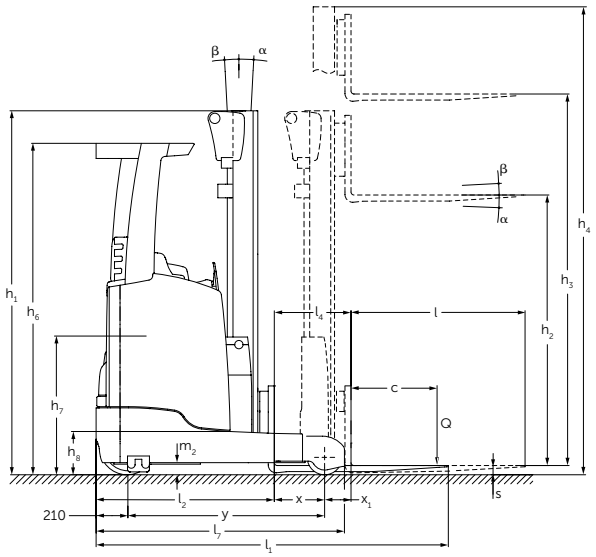

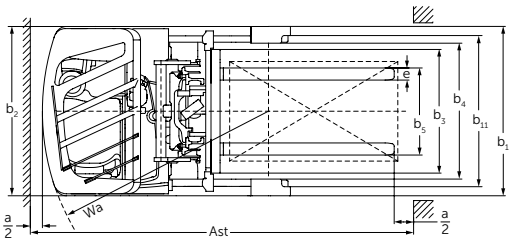

Capacidade de carga (kg)

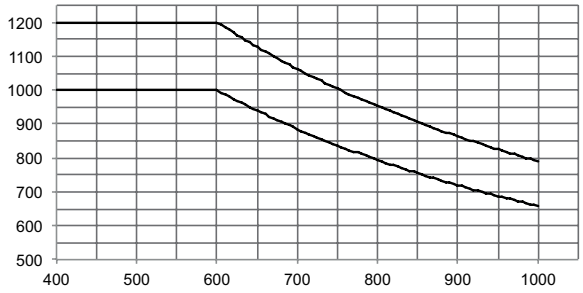

Distância do centro de gravidade da carga "c" em mm

Modelos com mastro de elevação padrão ETV 110/112					
	Elevação h_3 (mm)	Altura do mastro recolhido h_1 (mm)	Elevação livre h_2 (mm)	Altura do mastro estendido h_4 (mm)	Inclinação do mastro de elevação, frente/trás α/β (°)
Três níveis DZ	4550	2050	1408	5192	1/3
	5000	2200	1558	5642	1/3
	5240	2280	1638	5882	1/3
	5300	2300	1658	5942	1/3
	5600	2400	1758	6242	1/3
	5900	2500	1858	6542	1/3
	6200	2600	1958	6842	1/3
	6500	2700	2058	7142	0.5/2
	6800	2800	2158	7442	0.5/2
	7100	2900	2258	7742	0.5/2

Dados técnicos conforme VDI 2198

Características	1.1	Fabricante (abreviação)			Jungheinrich	
	1.2	Denominação do fabricante			**ETV 110**	**ETV 112**
	1.3	Tipo de acionamento (motor)			Elétrica	
	1.4	Operação manual, a pé, em pé, sentado, separação/picking			Assento transversal	
	1.5	Capacidade de carga	Q	t	1	1,2
	1.6	Distância do centro de gravidade da carga	c	mm	600	
	1.8	Distância entre o eixo de direção e a carga	x	mm	339[3]	424[3]
	1.8.1	Distância entre o eixo de direção e a carga, mastro estendido	x_1	mm	170	
	1.9	Distância entre eixos	y	mm	1.300	1.385
Peso	2.1.1	Peso do equipamento incluindo bateria (ver 6.5)		kg	2.560	2.580
	2.3	Carga por eixo sem carga frente/trás		kg	1.587 / 973	1.587 / 993
	2.4	Carga por eixo com garfos estendidos e com carga frente/trás		kg	634 / 2.926	516 / 3.264
	2.5	Carga por eixo com garfos recolhidos e com carga frente/trás		kg	1.282 / 2.278	1.361 / 2.419
Rodas/quadro do chassi	3.1	Tipo de roda			Vulkollan ®	
	3.2	Dimensões das rodas, dianteiras		mm	Ø 343 x 114	
	3.3	Dimensões das rodas, traseiras		mm	Ø 230 x 85	
	3.5	Rodas, quantidade frente/trás (x = rodas de tração)			1x / 2	
	3.7	Distância entre rodas, trás	b_{11}	mm	993	
Dimensões básicas	4.1	Inclinação mastro de elevação/porta-garfos, frente/trás	α/β	°	1/3[2]	
	4.2	Altura do mastro (recolhido)	h_1	mm	2.300	
	4.3	Elevação livre	h_2	mm	1.658	
	4.4	Elevação	h_3	mm	5.300	
	4.5	Altura do mastro estendido	h_4	mm	5.942	
	4.7	Altura da grade de proteção (compartimento do operador)	h_6	mm	2.190	
	4.8	Altura do assento/da plataforma ao piso	h_7	mm	1.057	
	4.10	Altura dos braços das rodas	h_8	mm	265[1]	
	4.19	Comprimento total	l_1	mm	2.321[3]	
	4.20	Comprimento até à face dos garfos (incl. espessura do garfo)	l_2	mm	1.174[3]	
	4.21	Largura total	b_1/b_2	mm	1.120 / 1.120	
	4.22	Dimensões do garfo	s/e/l	mm	40 / 80 / 1.150	
	4.23	Porta-garfos ISO 2328, classe/tipo A, B			2B	
	4.24	Largura do porta-garfos	b_3	mm	800	
	4.25	Largura sobre o garfo	b_5	mm	296 / 677	
	4.26	Distância entre braços das rodas/superfície de carga	b_4	mm	900	
	4.28	Deslocamento frontal	l	mm	509[3]	594[3]
	4.32	Altura livre do piso, centro dos eixos	m_2	mm	80	
	4.32.1	Distância do piso no ponto mais baixo		mm	30	
	4.33	Largura do corredor de trabalho c/ paletes de 1000 x 1200 transversal	Ast	mm	2.608[3]	2.627[3]
	4.34	Largura do corredor de trabalho c/ paletes de 800 x 1200 longitudinal	Ast	mm	2.664[3]	2.668[3]
	4.35	Raio de giro	W_a	mm	1.515	1.595
	4.37	Comprimento entre os braços das rodas	l_7	mm	1.640	1.725
Dados de desempenho	5.1	Velocidade de deslocamento com/sem carga		km/h	11	
	5.2	Velocidade de elevação com/sem carga		m/s	0,48 / 0,7	0,43 / 0,7
	5.3	Velocidade de descida com/sem carga		m/s	0,5 / 0,5	
	5.4	Velocidade do deslocador lateral com/sem carga		m/s	0,2 / 0,2	
	5.7	Capacidade de subir a rampa com/sem carga		%	7 / 10	
	5.8	Capacidade máx. de subir a rampa com/sem carga		%	10 / 15	
	5.9	Tempo de aceleração com/sem carga		S	5,1 / 4,8	
	5.10	Freio			elétrico	
Elétrica	6.1	Motor de tração, potência no regime S2 60 min.		kW	6,0	
	6.2	Motor de elevação, potência no regime S3 15%		kW	13,3	
	6.3	Bateria conforme DIN 43531/35/36 A, B, C, não			DIN 43531 - B	
	6.4	Voltagem da bateria, capacidade nominal K5		V/Ah	48 / 280	
	6.5	Peso da bateria		kg	556	
	6.6	Consumo energético conforme ciclo VDI		kWh/h	2,6	2,9
	6.7	Desempenho da movimentação		t/h	44	53
	6.8	Consumo de energia com máximo desempenho da movimentação		kWh/h	2,7	2,9
Outros	8.1	Tipo de controle de acionamento			Impulso / Mosfet AC	
	8.2	Pressão de operação para acessórios		bar	150	
	8.3	Fluxo de óleo para os acessórios		l/min	20	
	8.4	Nível sonoro ao ouvido do operador conforme EN 12053		dB (A)	68	

[1] Com proteção da roda de carga: + 30 mm
[2] Dependente do mastro
[3] Outros tamanhos de bateria alteram os valores

Esta ficha técnica, conforme diretriz VDI 2198, menciona apenas os valores técnicos do equipamento padrão. Pneus ou rodas diferentes, outros tipos de mastro, acessórios adicionais etc. podem resultar em outros valores.

Aproveite as vantagens

Chassi compacto

Ótima visibilidade com o teto panorâmico

soloPILOT

Display colorido

A largura do chassi é tão estreita quanto possível

A largura de chassi certa para cada situação:

- As ETV 110/112 têm uma largura total de 1.120 mm – ideal para estruturas drive-in ou armazenamento em bloco.
- Transportar europaletes longitudinalmente ou paletes PBR entre os braços das rodas se torna uma tarefa muito simples com uma empilhadeira com largura maior de chassi.

Cockpit ergonômico

Alto desempenho devido ao trabalho confortável garantido pelo posto do operador projetado de maneira ideal.

- Banco com estofamento em tecido e com possibilidade de ajuste para a posição do banco, o encosto e o peso corporal.
- Diversos porta-objetos.
- Comandos importantes facilmente acessíveis.
- Ampla disponibilidade de espaço também para operadores de grande estatura.
- Direção elétrica (opcionalmente no modo de 180° ou 360°). Na direção em linha reta, a alavanca do volante encontra-se sempre na melhor posição ergonômica.
- Disposição dos pedais como em um automóvel.
- Visão livre da carga elevada através do teto panorâmico de proteção do operador – como item opcional.

Alavanca de comando soloPILOT

- Alavanca de comando para ativação de todas as funções hidráulicas, assim como para seleção da direção de deslocamento e acionamento da buzina.
- Todos os elementos de ajuste estão dentro do campo de visão e indicam claramente sua função.
- Sentido de atuação da chave de direção conforme o sentido de deslocamento.
- Operação milimetricamente precisa devido à alta sensibilidade de ativação de todas as funções.
- Com o soloPILOT, equipamentos adicionais instalados, como um dispositivo de ajuste dos garfos opcional, também podem ser facilmente controlados.
- Disponível na opção multiPILOT.

Display de fácil leitura para o operador

Os principais dados operacionais facilmente visíveis:

- Indicação da direção de condução e da posição da roda.
- Nível de carga da bateria com indicação do tempo restante até a próxima carga.
- 3 programas de direção ajustáveis individualmente às necessidades.
- Horímetro e horário.
- Altura de elevação (opcional).
- Peso da carga (opcional).
- EasyAccess – sistema de acesso sem chaves por meio de softkey, senha ou cartão transponder (opcional).

Mastros resistentes de alta performance

Nossos mastros garantem o máximo em segurança e efetivo aproveitamento de espaços no armazém até grandes alturas. Os destaques:

- Visão excelente da carga.
- Deslocação lateral integrada.
- Pequenas alturas de passagem em grandes alturas de elevação.
- Vida útil extremamente longa devido aos perfis de alta qualidade.
- Alta capacidade de carga residual até em grandes alturas de elevação.
- Mastros de três níveis com alturas de elevação de até 7.100 mm e inclinação do mastro.

Sistemas de assistência (opcional)

- Empilhamento fácil e rápido sem necessidade de pressionar mais botões, devido ao positionCONTROL com função Snap.
- Câmera de garfo com monitor ergonomicamente ajustável. Para colocação e retirada de cargas com particular segurança e eficiência.
- Controle de peso, que garante a tranquilidade de não exceder a capacidade de carga residual. Ao pressionar o botão, o peso da carga é exibido no display do ope-rador (tolerância de 50 kg).

Jungheinrich Lift Truck Ltda.

Rod. Vice Prefeito Hermenegildo Tonolli, 2535
Galpão 2
CEP 13295-000
Itupeva – SP
Tel. +55 11 3511-6295

contato@jungheinrich.com.br
www.jungheinrich.com.br

Certificados para as fábricas de Nordestedt, Moosburg e Landsberg, na Alemanha. ISO 9001 ISO 14001

Os veículos industriais Jungheinrich cumprem os requisitos de segurança europeus. CE

JUNGHEINRICH

T_ETV 110/112_112018_ptb_BR_000