Bateria lítio integrada

Posto do operador ajustável

Melhor visibilidade

Máximo desempenho
da movimentação

Alta capacidade de
carga residual

ETV 216i

Empilhadeira elétrica de mastro retrátil totalmente integrada à bateria de lítio (1.600 kg)

A empilhadeira retrátil ETV 216i é o equipamento ideal para a colocação e retirada segura e eficiente de cargas, bem como para a preparação de paletes para a separação de pedidos. Sua capacidade de carregamento rápido e intermitente possibilita uma utilização flexível, mesmo na operação em vários turnos e em alturas de até 10.700 mm.
A bateria de lítio é totalmente integrada e reformulada juntamente com o equipamento, é incrivelmente compacta.
Isso garante aos usuários espaços livres, que antes eram inexistentes. Assim, o maior espaço para os pés e o apoio de braço ajustável em dois sentidos possibilitam um trabalho menos cansativo para operadores de qualquer tamanho.

Com a bateria compacta, a visão na direção dos garfos não é restringida. A carga e os braços das rodas ficam perfeitamente visíveis o tempo todo.

Além disso, a alta rigidez dielétrica da bateria permite altos desempenhos da bomba hidráulica, mesmo quando a carga da bateria está baixa. A ausência de manutenção e a longa vida útil reduzem os custos incidentes.
Pela sua rapidez ao elevar e alcançar, ela é capaz de movimentar um número notavelmente maior de paletes por hora em comparação com os equipamentos comuns.

A isso somam-se as vantagens de um posto de trabalho perfeito: o posto do operador se destaca não só pela excelente visibilidade periférica, mas também pela facilidade de acesso a todos os comandos e acessórios. Além disso, a ETV 216i oferece possibilidades para guardar objetos, como papel, material de trabalho e garrafa de bebida.

ETV 216i

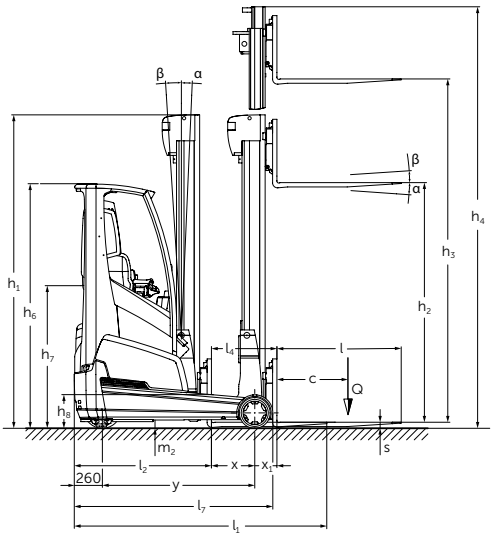

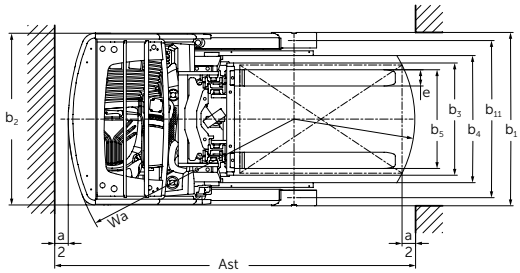

Capacidade de carga (kg)

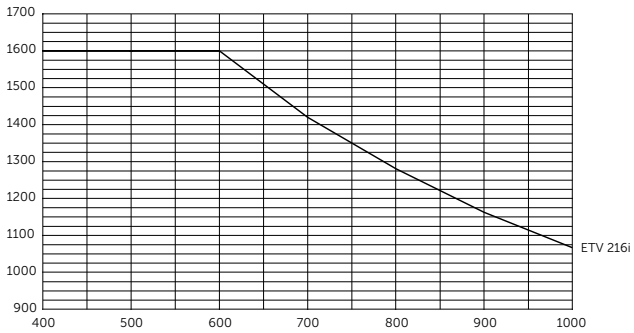

Distância do centro de gravidade da carga "c" em mm

Modelos com mastro de elevação padrão ETV 216i						
Designação	Elevação h_3(mm)	Altura do mastro recolhido h_1(mm)	Elevação livre h_2(mm)	Altura do mastro estendido h_4(mm)	Inclinação do mastro de elevação, frente/trás a/ß (°)	Inclinação do garfo, frente/trás a/ß (°)
Três níveis DZ	4550	2050	1406	5194	1/3	-
	5000	2200	1556	5644	1/3	2/5
	5300	2300	1656	5944	1/3	2/5
	5600	2400	1756	6244	1/3	2/5
	5900	2500	1856	6544	1/3	2/5
	6200	2600	1956	6844	1/3	2/5
	6500	2700	2056	7144	0,5/2	2/5
	6800	2800	2156	7444	0,5/2	2/5
	7100	2900	2256	7744	0,5/2	2/5
	7400	3000	2356	8044	0,5/1	2/5
	7700	3100	2456	8344	0,5/1	2/5
	8000	3200	2556	8644	0,5/1	2/5
	8300	3300	2656	8944	0,5/1	2/5
	8420	3340	2696	9064	0,5/1	2/5
	8720	3440	2796	9364	0,5/1	2/5
	9020	3540	2896	9664	0,5/1	2/5
	9410	3670	3026	10054	-	2/5
	9920	3840	3196	10564	-	2/5
	10250	3950	3306	10894	-	2/5
	10520	4040	3396	11164	-	2/5
	10700	4100	3456	11344	-	2/5

Dados técnicos conforme VDI 2198

Características	1.1	Fabricante (abreviação)			Jungheinrich
	1.2	Denominação do fabricante			**ETV 216i**
	1.3	Tipo de acionamento (motor)			Elétrica
	1.4	Operação manual, a pé, em pé, sentado, separação/picking			Assento transversal
	1.5	Capacidade de carga	Q	t	1,6
	1.6	Distância do centro de gravidade da carga	c	mm	600
	1.8	Distância entre o eixo de direção e a carga	x	mm	401
	1.8.1	Distância entre o eixo de direção e a carga, mastro estendido	x_1	mm	215
	1.9	Distância entre eixos	y	mm	1.410
Peso	2.1.1	Peso do equipamento incluindo bateria (ver 6.5)		kg	3.438
	2.3	Carga por eixo sem carga frente/trás		kg	2.292 / 1.146
	2.4	Carga por eixo com garfos estendidos e com carga frente/trás		kg	902 / 4.132
	2.5	Carga por eixo com garfos recolhidos e com carga frente/trás		kg	2.024 / 3.014
Rodas/quadro do chassi	3.1	Tipo de roda			Vulkollan ®
	3.2	Dimensões das rodas, dianteiras		mm	Ø 343 x 114
	3.3	Dimensões das rodas, traseiras		mm	Ø 285 x 100
	3.5	Rodas, quantidade frente/trás (x = rodas de tração)			1x / 2
	3.7	Distância entre rodas, trás	b_{11}	mm	1.168
Dimensões básicas	4.1	Inclinação mastro de elevação/porta-garfos, frente/trás	α/β	°	1/3
	4.2	Altura do mastro (recolhido)	h_1	mm	2.300
	4.3	Elevação livre	h_2	mm	1.656
	4.4	Elevação	h_3	mm	5.300
	4.5	Altura do mastro estendido	h_4	mm	5.944
	4.7	Altura da grade de proteção (compartimento do operador)	h_6	mm	2.263
	4.8	Altura do assento/da plataforma ao piso	h_7	mm	1.079
	4.10	Altura dos braços das rodas	h_8	mm	309
	4.19	Comprimento total	l_1	mm	2.419
	4.20	Comprimento até à face dos garfos (incl. espessura do garfo)	l_2	mm	1.269
	4.21	Largura total	b_1/b_2	mm	1.282 / 1.270
	4.22	Dimensões do garfo	s/e/l	mm	40 / 120 / 1.150
	4.23	Porta-garfos ISO 2328, classe/tipo A, B			2B
	4.24	Largura do porta-garfos	b_3	mm	830
	4.25	Largura sobre o garfo	b_5	mm	335 / 730
	4.26	Distância entre braços das rodas/superfície de carga	b_4	mm	940
	4.28	Deslocamento frontal	l	mm	616
	4.32	Altura livre do piso, centro dos eixos	m_2	mm	80
	4.32.1	Distância do piso no ponto mais baixo		mm	60
	4.33	Largura do corredor de trabalho c/ paletes de 1000 x 1200 transversal	Ast	mm	2.713
	4.34	Largura do corredor de trabalho c/ paletes de 800 x 1200 longitudinal	Ast	mm	2.759
	4.35	Raio de giro	W_a	mm	1.665
	4.37	Comprimento entre os braços das rodas	l_7	mm	1.837
Dados de desempenho	5.1	Velocidade de deslocamento com/sem carga		km/h	14 / 14
	5.2	Velocidade de elevação com/sem carga		m/s	0,59 / 0,81
	5.3	Velocidade de descida com/sem carga		m/s	0,56 / 0,56
	5.4	Velocidade do deslocador lateral com/sem carga		m/s	0,24 / 0,24
	5.7	Capacidade de subir a rampa com/sem carga		%	8 / 12
	5.8	Capacidade máx. de subir a rampa com/sem carga		%	10 / 15
	5.9	Tempo de aceleração com/sem carga		S	4,6 / 4,3
	5.10	Freio			elétrico
Elétrica	6.1	Motor de tração, potência no regime S2 60 min.		kW	8,5
	6.2	Motor de elevação, potência no regime S3 15%		kW	15,5
	6.3	Bateria conforme DIN 43531/35/36 A, B, C, não			Jungheinrich li-ion
	6.4	Voltagem da bateria, capacidade nominal K5		V/Ah	51,2 / 360
	6.6	Consumo energético conforme ciclo VDI		kWh/h	3,3
	6.7	Desempenho da movimentação		t/h	76
	6.8	Consumo de energia com máximo desempenho da movimentação		kWh/h	4,1
Outros	8.1	Tipo de controle de acionamento			Jungheinrich - AC
	8.2	Pressão de operação para acessórios		bar	150
	8.3	Fluxo de óleo para os acessórios		l/min	20
	8.4	Nível sonoro ao ouvido do operador conforme EN 12053		dB (A)	70

Esta ficha técnica, conforme diretriz VDI 2198, menciona apenas os valores técnicos do equipamento padrão. Pneus ou rodas diferentes, outros tipos de mastro, acessórios adicionais etc. podem resultar em outros valores.

Aproveite as vantagens

Excelente visão dos braços das rodas

Degrau antiderrapante

Amplo espaço para os pés

Carregamento confortável

Segurança
- Melhor visão dos braços das rodas e da carga devido à substituição da bateria de chumbo-ácido.
- Vigas estreitas no teto garantem uma perfeita visibilidade periférica.
- Cobertura de proteção nas rodas de tração.
- 2 alças para entrar e sair com segurança.
- Proteção para os ombros.
- Teto de vidro panorâmico (opcional).
- DayLed integrado (opcional).

Mastro de elevação de alta capacidade
Os mastros Jungheinrich garantem o máximo em segurança e aproveitamento de espaços na operação:
- Rapidez ao elevar, baixar e alcançar.
- Altas capacidades de carga residual apesar das pequenas dimensões.
- Inclinador de mastro e de garfo dispo-níveis.

Local de trabalho ergonômico
O posto do operador oferece as condições de trabalho ideais para máximo rendimento com a menor sobrecarga do operador:
- o apoio de braço e o volante podem ser ajustados separadamente e sem esforço.
- Degraus largos e facilmente visíveis.
- Instalação de suportes para equipamentos adicionais, como terminais de transmissão de dados ou scanner.
- Assento amplo garante mais espaço para o operador.
- Porta-objetos práticos.
- Carregamento confortável.

Sistemas de assistência e opções
Para maior potência e menor sobrecarga:
- Laser de posicionamento para facilitar o empilhamento da carga.
- operationCONTROL.
- Câmera de garfo com monitor.

Alavanca de comando soloPILOT
A alavanca de comando serve para ativação de todas as funções hidráulicas, assim como para seleção da direção de deslocamento e acionamento da buzina.
- Todos os elementos de ajuste estão dentro do campo de visão e indicam claramente sua função.
- Máximo desempenho da movimentação através da utilização simultânea de 2 funções hidráulicas (por exemplo, elevar e empurrar).
- Condução confortável de equipamentos adicionais instalados, por exemplo, um regulador de garfos (opcional).
- Operação precisa através do controle suave de todas as funções.
- Posição confortável, com apoio de braço acolchoado.
- multiPILOT (opcional).

Display colorido de fácil leitura
- Indicação da direção de condução e da posição da roda.
- Nível de carga da bateria com indicação de tempo residual.
- 3 programas de direção ajustáveis individualmente às necessidades.
- Horímetro e horário.
- Altura de elevação (opcional).
- Peso da carga (opcional).

Tecnologia de lítio
- Alta disponibilidade devido aos tempos de recargas extremamente rápidos e zero manutenção.
- Não é necessária a troca da bateria.
- Redução de custo, vida útil especialmente longa e baixa manutenção. Três vezes mais durável que uma bateria de chumbo-ácido tradicional.
- Sem necessidade de salas ventiladas especiais para carregamento, uma vez que não há formação de gás.
- Maior durabilidade com garantia de 5 anos da Jungheinrich.

Jungheinrich Lift Truck Ltda.

Rod. Vice Prefeito Hermenegildo Tonolli, 2535
Galpão 2
CEP 13295-000
Itupeva – SP
Tel. +55 11 3511-6295

contato@jungheinrich.com.br
www.jungheinrich.com.br

Certificados para as fábricas de Nordestedt, Moosburg e Landsberg, na Alemanha. ISO 9001 ISO 14001

Os veículos industriais Jungheinrich cumprem os requisitos de segurança europeus. CE

JUNGHEINRICH

T_ETV 216i_112018_ptb_BR_000