Versátil e compacta

Motor de tração trifásico livre de manutenção

Carregador de bateria integrado

Múltiplas possibilidades de acoplamento

EZS 010

Mini rebocador para operador a pé (1.000 kg)

O EZS 010 é um mini rebocador versátil e econômico para puxar reboques de até 1.000 kg. Ele é ideal para o transporte de cargas em espaços limitados. Com o mini rebocador, os reboques são movidos de forma rápida, fácil e econômica, e nas mais diversas aplicações: seja no setor de móveis, na indústria, em supermercado ou hospital.
Em qualquer lugar, onde cargas menores precisam ser movidas em distâncias curtas, surgem as vantagens de usar o EZS 010:

- Sistemas de acoplamento diversificados para variados tipos de reboques.
- O engate pode ser visto de qualquer posição e é de fácil acesso.
- Motor de tração de 24 V com tecnologia de corrente trifásica.
- Botão do timão de segurança ergonômico.
- Estrutura visível, extremamente manejável.
- Pode ser rotacionado no local.
- Roda de tração protegida pela estrutura.
- 3 programas de direção selecionáveis.

JUNGHEINRICH

EZS 010

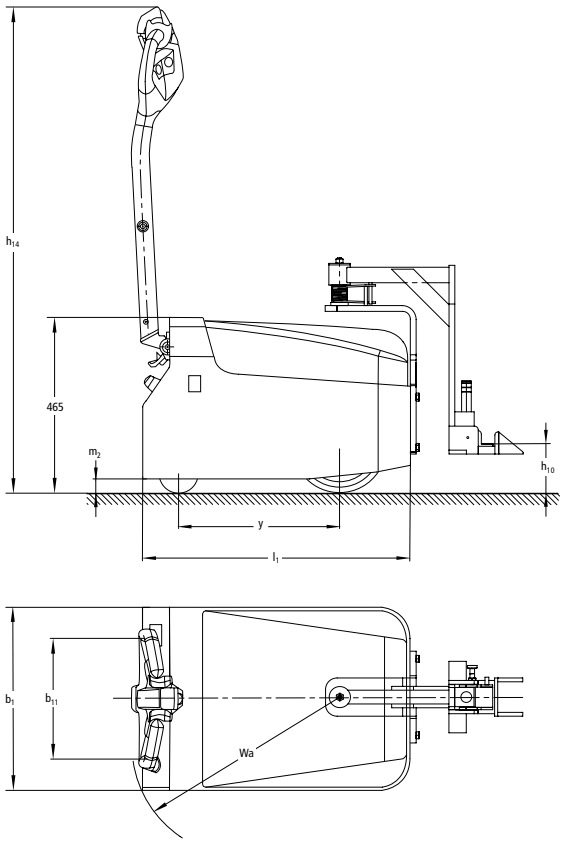
h14
465
m2
h10
y
l1
b1
b11
Wa

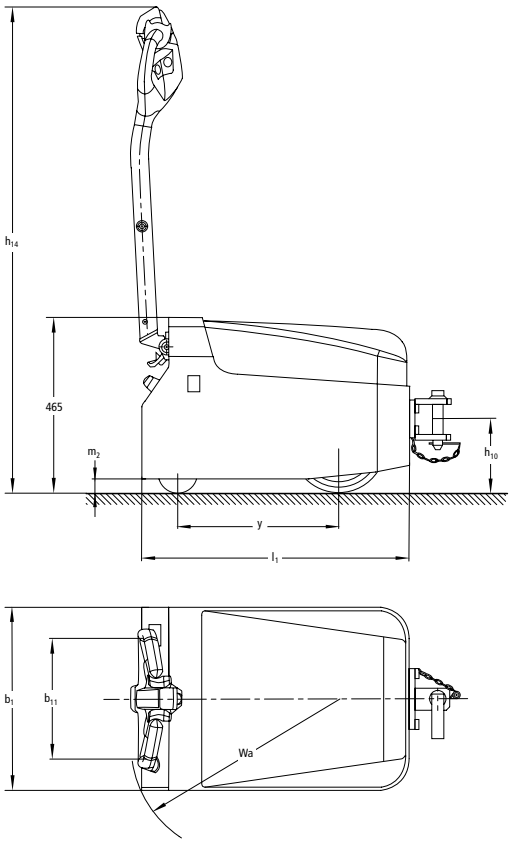
h14
465
m2
h10
y
l1
b1
b11
Wa

JUNGHEINRICH

Dados técnicos conforme VDI 2198

Características	1.1	Fabricante (abreviação)			Jungheinrich
	1.2	Denominação do fabricante			**EZS 010**
	1.3	Tipo de acionamento (motor)			Elétrica
	1.4	Operação manual, a pé, em pé, sentado, separação/picking			A pé
	1.5	Capacidade de carga	Q	t	1
	1.7	Capacidade nominal	F	N	200
	1.9	Distância entre eixos	y	mm	415
Peso	2.1.1	Peso do equipamento incluindo bateria (ver 6.5)		kg	190
	2.3	Carga por eixo sem carga frente/trás		kg	85 / 105
Rodas/quadro do chassi	3.1	Tipo de roda			Vulkollan, borracha sólida
	3.2	Dimensões das rodas, dianteiras		mm	Ø 100 x 40
	3.3	Dimensões das rodas, traseiras		mm	Ø 230 x 70
	3.5	Rodas, quantidade frente/trás (x = rodas de tração)			2 / 1x
	3.6	Distância entre rodas, frente	b_{10}	mm	315
	3.7	Distância entre rodas, trás	b_{11}	mm	370
Dimensões básicas	4.9	Altura do timão em posição de operação mín./máx.	h_{14}	mm	1.270
	4.12	Altura do gancho de reboque	h_{10}	mm	150[1)]
	4.19	Comprimento total	l_1	mm	700
	4.21	Largura total	b_1/b_2	mm	480
	4.32	Altura livre do piso, centro dos eixos	m_2	mm	35
	4.35	Raio de giro	W_a	mm	570
Dados de desempenho	5.1	Velocidade de deslocamento com/sem carga		km/h	5,4 / 6
	5.5	Força de tração nominal com/sem carga		N	200
	5.6	Força máx. de tração com/sem carga		N	600
	5.10	Freio			eletromagnético
Elétrica	6.1	Motor de tração, potência no regime S2 60 min.		kW	1,0
	6.4	Voltagem da bateria, capacidade nominal K5		V/Ah	24 / 63
	6.5	Peso da bateria		kg	46
Outros	8.1	Tipo de controle de acionamento			Tecnologia AC trifásica

1) Com acoplamento de tomada simples

Esta ficha técnica, conforme diretriz VDI 2198, menciona apenas os valores técnicos do equipamento padrão. Pneus ou rodas diferentes, outros tipos de mastro, acessórios adicionais etc. podem resultar em outros valores.

Aproveite as vantagens

Controles operacionais com boa visibilidade

Fácil manobra dos reboques

Timão ergonômico

Soluções de acoplamento individuais adaptadas ao reboque

Inovadora tecnologia de corrente trifásica

Nossos motores com tecnologia de corrente trifásica oferecem maior desempenho e, ao mesmo tempo, redução dos custos operacionais. As vantagens:

- Alta eficiência com excelente economia de energia.
- Forte aceleração.
- Motor de tração livre de manutenção sem escovas de carvão.
- Garantia de 2 anos para o motor.

Sempre informado

Inúmeros instrumentos de indicação e de ajuste permitem um monitoramento completo a qualquer momento:

- Monitores de descarga combinados (diodos luminosos de 3 cores) com indicador do nível da bateria.
- CanDis (opcional) informa sobre o nível de carga da bateria, horas de operação, bem como códigos de erros.
- Ativação do veículo através de código PIN e seleção de três programas de direção no teclado (opcional).
- Parâmetros de direção ajustáveis através de CanDis e CanCode (opcional).

Trabalhando com ergonomia

Botão do timão perfeitamente ajustado às necessidades ergonômicas do operador:

- Simples sistema de cores e botões com formato em relevo para uma operação intuitiva.
- Inclinação de pegada idealmente ajustada para a posição da mão do operador.
- Boa acessibilidade do botão de marcha lenta ao conduzir com o timão na posição vertical.
- Sensor sem contato protegido de acordo com a classe de proteção IP 65, garantindo a máxima confiabilidade.
- Mesma facilidade de operação em qualquer posição do timão através de botões gangorra.

Custos de manutenção mínimos

A tecnologia de corrente trifásica especial e as poucas partes móveis garantem uma redução significativa nos custos operacionais:

- Fácil acesso a todos os componentes através da tampa frontal de uma peça com apenas dois parafusos.
- Proteção segura contra, por exemplo, poeira e umidade através do encapsulamento do controlador e do conector, de acordo com IP 54.

Fácil de carregar

A bateria pode ser carregada utilizando o carregador de bateria integrado a qualquer tomada da rede elétrica.

Soluções de acoplamento individuais

Soluções de acoplamento individuais permitem o uso de diferentes tipos de reboque. Neste caso, são usados tanto os acoplamentos padrões (por exemplo, acoplamento de encaixe) como também os acoplamentos adaptados.

- Montagem de acoplamentos padrão na estrutura, quando o reboque tem sua própria cinemática de direção.
- Utilização de um braço de acoplamento com recepção adaptada para os reboques, que não podem se direcionar. Assim, uma direção simples e sem problemas de condução é obtida pelos reboques.

Jungheinrich Lift Truck Ltda.

Rod. Vice Prefeito Hermenegildo Tonolli, 2535
Galpão 2
CEP 13295-000
Itupeva – SP
Tel. +55 11 3511-6295

contato@jungheinrich.com.br
www.jungheinrich.com.br

Certificados para as fábricas de Nordestedt, Moosburg e Landsberg, na Alemanha. ISO 9001 ISO 14001

Os veículos industriais Jungheinrich cumprem os requisitos de segurança europeus. CE

JUNGHEINRICH

T_EZS 010_112018_ptb_BR_000