Alta eficiência energética

jetPILOT

curveCONTROL

Opções individuais para um posto de trabalho ideal

EZS 350

Rebocador elétrico (5.000 kg)

Robusto, versátil e econômico – estas são as vantagens do nosso rebocador elétrico EZS 350. Em rotas de tração com cargas de tração de até 5.000 kg, este rebocador de alta performance é indicado para qualquer aplicação.

Nosso rebocador EZS 350 oferece a você, além do mais alto conforto de condução e segurança, ainda mais potência com menor consumo de energia:

- Características de desempenho otimizadas mesmo em situações difíceis.
- Sistema de assistência dependente de ângulo de direção curveCONTROL, para direção estável nas curvas.
- Engate de reboque de fácil acesso: o acoplamento é bem visível e de simples alcance a partir da posição do condutor. Há diferentes acoplamentos disponíveis.
- Posto do condutor espaçoso e confortável: a plataforma do motorista mais baixa proporciona uma subida sem esforços.
- Freio de estacionamento automático com prevenção de descida descontrolada: Quando o veículo para, reboque e rebocador são automaticamente protegidos.
- O potente e econômico motor de corrente trifásica garante uma aceleração poderosa e alta velocidade final.
- Frenagem regenerativa: A energia de frenagem é alimentada de volta para a bateria, prolongando o tempo de operação.
- A iluminação de LED opcional é ecológica e insensível a choques.
- Troca mais rápida da bateria: a bateria pode ser suspendida para cima ou, opcionalmente, ser substituída pela lateral.
- O equipamento conforto garante adaptação eficaz a todos os requisitos da aplicação.

Além disso, a direção multifuncional jetPILOT convence por sua:

- Operação intuitiva e confortável, como em um automóvel, e parada segura.
- Alívio de sobrecarga do pescoço e da coluna durante deslocamento em curvas.
- Operação com uma só mão e retorno automático do volante para a posição de deslocamento em linha reta.
- Possibilidade de ajuste de acordo com os tamanhos individuais do corpo.

Com sua ergonomia e tecnologia sofisticadas, nosso EZS 350 proporciona aplicações seguras e econômicas com a mais alta eficiência energética e de custos.

EZS 350

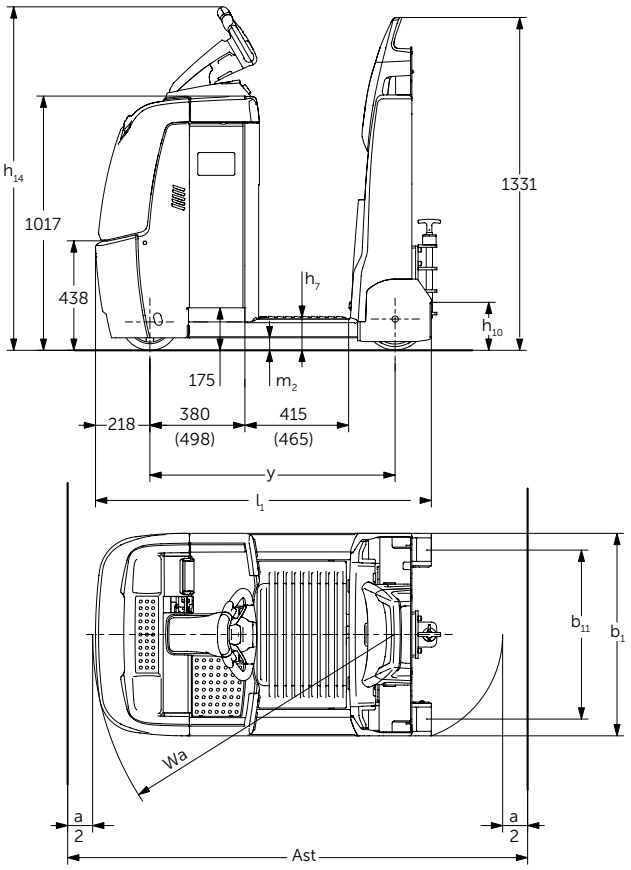

Capacidade de reboque

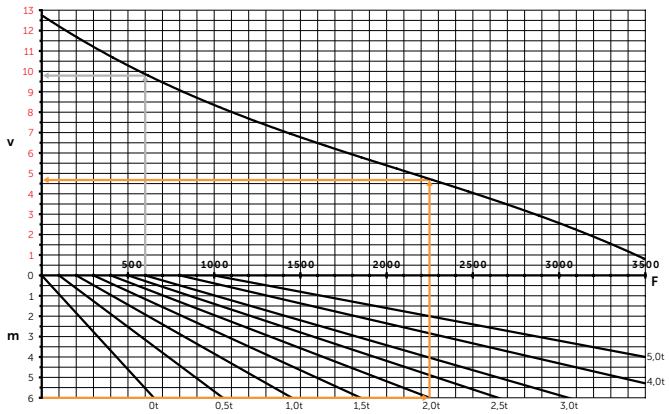

v= velocidade [km/h], m= subida [%], F= força de tração [N]

Exemplos de leitura:
1. O EZS 350 sobe com 3 t de carga em solo plano. Para isso, ele precisa de 600 N força de tração e alcança cerca de 9,9 km/h.
2. O EZS 350 sobe com 2 t de carga em um aclive com 6 % de inclinação. Para isso, o EZS necessita de uma força de tração de 2230 N e alcança aprox. 4,8 km/h.

Observação:
Para o EZS 350 não há possibilidade de operação contínua acima de 1000 N.

Em aclives/declives superiores a 4%, recomenda-se o uso de reboques com freio.

Dados técnicos conforme VDI 2198

Características	1.1	Fabricante (abreviação)			Jungheinrich			
	1.2	Denominação do fabricante			**EZS 350**			
					L Standard	**L Komfort**	**XL Standard**	**XL Komfort**
	1.3	Tipo de acionamento (motor)			Elétrica			
	1.4	Operação manual, a pé, em pé, sentado, separação/picking			Em pé			
	1.5	Capacidade de carga	Q	t	5			
	1.7	Capacidade nominal	F	N	1.000			
	1.9	Distância entre eixos	y	mm	980	1.030	1.098	1.148
Peso	2.1.1	Peso do equipamento incluindo bateria (ver 6.5)		kg	996	1.006	1.091	1.101
	2.3	Carga por eixo sem carga frente/trás		kg	505 / 491	510 / 496	565 / 526	570 / 531
Rodas/quadro do chassi	3.1	Tipo de roda			Vu/Su			
	3.2	Dimensões das rodas, dianteiras		mm	ø230 x 77			
	3.3	Dimensões das rodas, traseiras		mm	ø250 x 80			
	3.5	Rodas, quantidade frente/trás (x = rodas de tração)			1x/2			
	3.7	Distância entre rodas, trás	b_{11}	mm	680			
Dimensões básicas	4.8.1	Altura da plataforma ao solo	h_7	mm	125			
	4.9	Altura do timão em posição de operação mín./máx.	h_{14}	mm	1.374[1)]			
	4.12	Altura do gancho de reboque	h_{10}	mm	158[4)]			
	4.19	Comprimento total	l_1	mm	1.350[3)]	1.400[3)]	1.468[3)]	1.518[3)]
	4.21	Largura total	b_1/b_2	mm	810			
	4.32	Altura livre do piso, centro dos eixos	m_2	mm	50			
	4.35	Raio de giro	W_a	mm	1.220	1.270	1.338	1.388
Dados de desempenho	5.1	Velocidade de deslocamento com/sem carga		km/h	8 / 12,5[5)]			
	5.5	Força de tração nominal com/sem carga		N	1.000[2)]			
	5.6	Força máx. de tração com/sem carga		N	3.700			
	5.10	Freio			geradora			
Elétrica	6.1	Motor de tração, potência no regime S2 60 min.		kW	2,8			
	6.3	Bateria conforme DIN 43531/35/36 A, B, C, não			não			
	6.4	Voltagem da bateria, capacidade nominal K5		V/Ah	24 / 465	24 / 465	24 / 620	24 / 620
	6.5	Peso da bateria		kg	370	370	460	460
	6.6	Consumo de energia conforme a norma EN 16796		kWh/h	1,15			
		Equivalente COconforme a norma EN 16796		kg/h	0,6			
Outros	8.1	Tipo de controle de acionamento			AC speedCONTROL			
	8.4	Nível sonoro ao ouvido do operador conforme EN 12053		dB (A)	66			

1) Altura do jetPILOT
2) Capacidade nominal
3) Comprimento total sem acoplamento, uma vez que estão disponíveis diferentes sistemas de acoplamento.
4) Outras alturas de acoplamento disponíveis
5) vide diagrama

Esta ficha técnica, conforme diretriz VDI 2198, menciona apenas os valores técnicos do equipamento padrão. Pneus ou rodas diferentes, outros tipos de mastro, acessórios adicionais etc. podem resultar em outros valores.

Aproveite as vantagens

jetPILOT – o original da Jungheinrich

Encosto com assento articulado (opcional)

Facilidade para subir e descer

Diversos tipos de engates disponíveis (opcional)

Conceito de acionamento eficiente e de alta potência
- Alta aceleração e velocidade final.
- Alta eficiência com excelente economia de energia.
- Velocidade segura nas curvas através do curveCONTROL.
- Frenagem regenerativa com recuperação de energia.

Condução confortável e segura
- Tração segura a qualquer momento, através do chassi balanceado.
- Diferentes tipos de encosto disponíveis.
- Plataforma amortecida adicional (opcional).
- Botão de marcha lenta programável para condução com velocidade limitada.
- Ajuste individual para cada aplicação graças aos 3 modos de condução alternativos.

Construção robusta para as mais árduas aplicações
- Tampa do atuador de aço à prova de choques.
- Chassi com saia extra-alta no capô frontal de aço de alta qualidade.
- Robusta iluminação de LED (opcional).

Longos períodos de operação com bateria de chumbo-ácido
Economia de energia graças à tecnologia de corrente trifásica e à alta capacidade da bateria, permitindo longos períodos de operação:
- Diferentes baterias disponíveis, de 375 a 620 Ah.
- Remoção lateral de baterias para o uso em vários turnos (opcional).

Instrumento de indicação e ajuste centralizado para um monitoramento completo
- Ativação do veículo com EasyAccess via softkey, código PIN ou cartão transponder (opcional).
- O display de 2 polegadas informa sobre o estado de carga da bateria, horas de operação, velocidade e códigos de erro, além da opção de seleção de 3 programas de condução via softkey (opcional).

Veja melhor e seja bem visto
- Melhor visibilidade em lugares mal iluminados graças à luz de condução diurna DayLED integrada (opcional).
- Floor-Spot – significativa redução do risco de colisão em lugares sem visibilidade graças a um ponto de luz vermelha projetado no chão cerca de 3 m à frente do veículo (opcional).

Equipamentos adicionais
Grande variedade de acessórios, permitindo ajustes individuais à sua utilização:
- Diversos tipos de engate.
- Botão para engate e desengate de forma confortável.
- Ligações de alimentação hidráulicas ou elétricas para nossos reboques GTE e GTP.
- Suporte para opções robusto e universalmente aplicável, como para componente de transmissão de dados via rádio.
- Outras opções para a configuração personalizada do rebocador.

Tecnologia de lítio
- Alta disponibilidade devido aos tempos de recargas extremamente rápidos e zero manutenção.
- Não é necessária a troca da bateria.
- Redução de custo, vida útil especialmente longa e baixa manutenção. Três vezes mais durável que uma bateria de chumbo-ácido tradicional.
- Sem necessidade de salas ventiladas especiais para carregamento, uma vez que não há formação de gás.
- Maior durabilidade com garantia de 5 anos da Jungheinrich.

Jungheinrich Lift Truck Ltda.

Rod. Vice Prefeito Hermenegildo Tonolli, 2535
Galpão 2
CEP 13295-000
Itupeva – SP
Tel. +55 11 3511-6295

contato@jungheinrich.com.br
www.jungheinrich.com.br

Certificados para as fábricas de Nordestedt, Moosburg e Landsberg, na Alemanha. ISO 9001 ISO 14001

Os veículos industriais Jungheinrich cumprem os requisitos de segurança europeus. CE

JUNGHEINRICH

T_EZS 350_112018_ptb_BR_000