Máximo desempenho na condução sobre rampas

Posto de trabalho ergonômico

Raio de giro menor

A melhor proteção anticorrosão

Alta eficiência energética

EZS 7280

Rebocador elétrico (28.000 kg)

O rebocador elétrico com assento EZS 7280 é ideal para o transporte de cargas pesadas em plataformas de aviões nos aeroportos ou pátios de operação em indústrias. Sua capacidade máxima de tração de 28 t, combinada com o forte torque e bom desempenho de frenagem, é capaz de mover cargas de forma fácil e segura. Seu principal ponto forte é o transporte de grandes cargas sobre rampas. É possível parar e arrancar em rampas sem problemas graças ao freio de estacionamento automático e ao assistente de direção em subida.

Até mesmo os locais mais estreitos no terreno podem ser alcançados com facilidade graças às compactas medidas e ao grande ângulo de direção das rodas dianteiras. Os motores de acionamento de 2x10 kW são decisivos não só para a capacidade de transmissão, mas as unidades controladas individualmente também auxiliam na manobrabilidade do veículo, especialmente a baixas velocidades.

O rebocador foi construído de forma especialmente robusta para o uso frequente em áreas externas. A pintura por eletroforese da estrutura de base protege o veículo mesmo nas condições climáticas mais extremas.
Existem diferentes tipos de cabine com proteção contra condições climáticas para o condutor, com opção de porta dobrável ou deslizante, para permitir proteção para o trabalho ao longo do dia.

Um pedal comum de automóvel e o volante de posição ajustável permitem que cada condutor movimente o EZS 7280 com segurança dentro do mais curto espaço de tempo.

As baterias, com capacidade máxima de 930 Ah, fornecem energia suficiente para todas as tarefas. Graças à sua capacidade de carga rápida e intermediária, a bateria de lítio de 500 Ah pode evitar completamente a troca da bateria.

EZS 7280

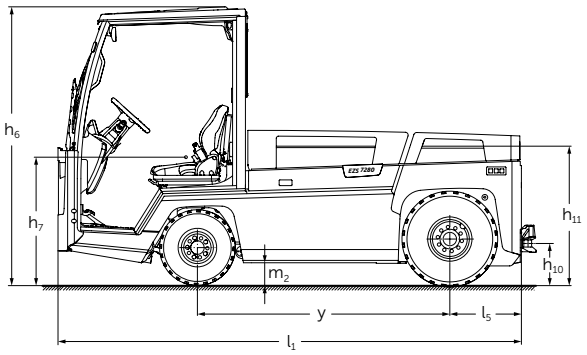

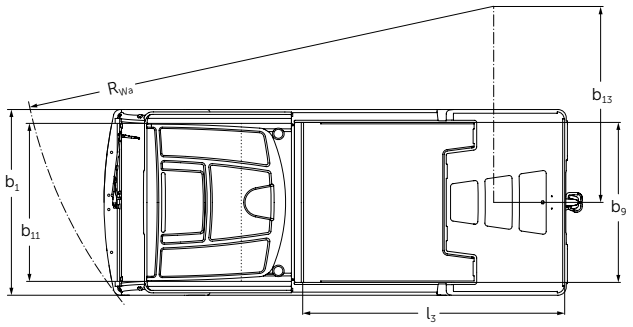

Capacidade de reboque

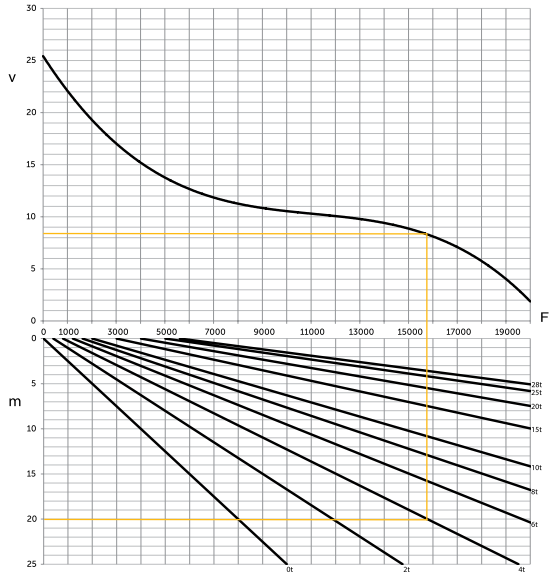

v= velocidade [km/h], m= subida [%], F= força de tração [N]

Exemplo de leitura:
O EZS 7280 sobe com 4 t de carga em um aclive de 20% de inclinação. Para isso, o EZS necessita de uma força de tração de 15800 N e alcança aprox. 8 km/h.

Observação:
Para o EZS 7280, não há possibilidade de ope-ração contínua acima de 5600 N.

Em aclives/declives superiores a 4% reco-menda-se o uso de reboques com freio.

Dados técnicos conforme VDI 2198

Características	1.1	Fabricante (abreviação)			Jungheinrich	
	1.2	Denominação do fabricante			**EZS 7280**	
	1.3	Tipo de acionamento (motor)			Elétrica	
	1.4	Operação manual, a pé, em pé, sentado, separação/picking			Sentado	
	1.5	Capacidade de carga	Q	t	28	
	1.7	Capacidade nominal	F	N	5.600	
	1.9	Distância entre eixos	y	mm	1.465	1.755
Peso	2.1.1	Peso do equipamento incluindo bateria (ver 6.5)		kg	4.088	4.796
	2.3	Carga por eixo sem carga frente/trás		kg	2.100 / 1.988	2.446 / 2.350
Rodas/quadro do chassi	3.1	Tipo de roda			SE / Ar	
	3.2	Dimensões das rodas, dianteiras		mm	6.00 R9	
	3.3	Dimensões das rodas, traseiras		mm	7.00 R12	
	3.5	Rodas, quantidade frente/trás (x = rodas de tração)			2/2x	
	3.6	Distância entre rodas, frente	b_{10}	mm	1.070	
	3.7	Distância entre rodas, trás	b_{11}	mm	1.070	
Dimensões básicas	4.7	Altura da grade de proteção (compartimento do operador)	h_6	mm	1.970	
	4.8	Altura do assento/da plataforma ao piso	h_7	mm	880	
	4.12	Altura do gancho de reboque	h_{10}	mm	295	
	4.13	Altura de carga, sem carga	h_{11}	mm	1.000	
	4.16	Comprimento da superfície de carga	l_3	mm	1.500	1.880
	4.17	Comprimento do console	l_5	mm	610	
	4.18	Largura da superfície de carga	b_9	mm	1.090	
	4.19	Comprimento total	l_1	mm	3.000	3.300
	4.21	Largura total	b_1/b_2	mm	1.300	
	4.32	Altura livre do piso, centro dos eixos	m_2	mm	150	
	4.35	Raio de giro	W_a	mm	2.825	3.275
	4.36	Menor distância do raio de giro	b_{13}	mm	935	1.095
Dados de desempenho	5.1	Velocidade de deslocamento com/sem carga		km/h	12 / 25[1]	
	5.5	Força de tração nominal com/sem carga		N	5.600	
	5.6	Força máx. de tração com/sem carga		N	19.000	
	5.10	Freio			hidráulico/elétrico	
Elétrica	6.1	Motor de tração, potência no regime S2 60 min.		kW	20,0	
	6.4	Voltagem da bateria, capacidade nominal K5		V/Ah	80	
	6.4	Tensão da bateria/capacidade nominal		V/Ah	620	930
	6.5	Peso da bateria		kg	1.560	2.180
Outros	8.1	Tipo de controle de acionamento			AC	

[1] 13 km/h com 25 t de carga em elevação

Esta ficha técnica, conforme diretriz VDI 2198, menciona apenas os valores técnicos do equipamento padrão. Pneus ou rodas diferentes, outros tipos de mastro, acessórios adicionais etc. podem resultar em outros valores.

Aproveite as vantagens

Boa visão do engate a partir da posição do condutor

Assento central espaçoso do operador

Sistema de aquecimento para uma cabine aquecida e vidros livres de embaçamento

Segurança em todas as situações de direção

Equipamentos de segurança abrangentes para alta dinâmica de direção e desempenho:

- Redução da velocidade nas curvas com o curveCONTROL.
- Cabine espaçosa com ótima visão periférica.
- Freio de estacionamento automático com prevenção de descida descontrolada: quando o veículo para, reboque e rebocador são automaticamente protegidos.
- Assistente de direção em subida que impede o retrocesso do veículo nas rampas.
- Direção segura em qualquer superfície graças ao sistema de controle de tração (ASR).

Construção robusta para todas as situações do dia a dia

- Estruturas em aço com até 20 mm de espessura.
- Estrutura de base com pintura por eletroforese, para uma proteção efetiva contra corrosão.
- Saia dianteira robusta com cantos elevados, parte central da frente igualmente reforçada, além de para-brisa traseiro.

Posto de trabalho ergonômico

A cabine tem formato especialmente ergonômico graças à disposição do espaço do condutor semelhante à de um automóvel:

- Degrau de subida rebaixado e com espaço plano para os pés.
- Disposição dos pedais como de um automóvel.
- O sistema de controle de velocidade alivia o condutor nos percursos de longa distância (opcional).
- Ajuste simples do volante para diferentes condutores com diferentes estaturas.
- O engate pode ser visto da posição do condutor e é facilmente acessível.
- Conceito de armazenamento orientado ao condutor que proporciona um fluxo intuitivo de trabalho.
- O sistema de aquecimento fornece uma temperatura interna agradável. As aberturas de ar otimizadas evitam o embaçamento dos vidros.

Longos períodos de operação com bateria de chumbo-ácido

Economia de energia graças à tecnologia de corrente trifásica e à alta capacidade da bateria, permitindo longos períodos de operação. O EZS oferece 2 distâncias entre eixos para diferentes tamanhos de bateria, com uma capacidade máxima de até 930 Ah.

Equipamentos adicionais

Grande variedade de acessórios, permitindo ajuste individual à sua aplicação:

- Diversos tipos de engate.
- Iluminação dianteira em LED.
- Pneus superelásticos.
- Floor-Spot.
- Luzes de advertência e sinalização.
- Grade de proteção para as luzes dianteiras e traseiras.
- Suporte para componentes de radiotransmissão.

Tecnologia de lítio

- Alta disponibilidade devido aos tempos de recargas extremamente rápidos e zero manutenção.
- Não é necessária a troca da bateria.
- Redução de custo, vida útil especialmente longa e baixa manutenção. Três vezes mais durável que uma bateria de chumbo-ácido tradicional.
- Sem necessidade de salas ventiladas especiais para carregamento, uma vez que não há formação de gás.
- Maior durabilidade com garantia de 5 anos da Jungheinrich.

Jungheinrich Lift Truck Ltda.

Rod. Vice Prefeito Hermenegildo Tonolli, 2535
Galpão 2
CEP 13295-000
Itupeva – SP
Tel. +55 11 3511-6295

contato@jungheinrich.com.br
www.jungheinrich.com.br

Certificados para as fábricas de Nordestedt, Moosburg e Landsberg, na Alemanha. ISO 9001 ISO 14001

Os veículos industriais Jungheinrich cumprem os requisitos de segurança europeus. CE

JUNGHEINRICH

T_EZS 7280_112018_ptb_BR_000