Reboque de portal robusto com opção de carregamento dos dois lados

Operação ergonômica

Alta eficiência energética graças à ligação elétrica

GTP 110/210/216

Reboque (1.000/1.600 kg)

Nossos reboques de portal GTP garantem o transporte flexível e econômico de cargas de até 1.600 kg/reboque. Devido à possibilidade de carregar o reboque por ambos os lados, é possível conduzir por rotas alternadas sem precisar trocar o veículo de tração.

Os reboques de portal são fornecidos com 2 sistemas de direção: opcionalmente, com um princípio simples de direção/rodas fixas ou com um sistema de estabilidade direcional para espaços estreitos com direcionamento simultâneo de todas as rodas.

Com botões de elevação e descida, você controla a carga e descarga de mercadorias de forma rápida e precisa. Para descarregar, a carga é descida para, em seguida, ser empurrada para debaixo do quadro do portal. Alturas do portal de 1,6 m (padrão) e 2 m (opcional) proporcionam a adaptação ideal para sua aplicação individual.

Os reboques são conectados eletricamente, criando assim as melhores condições para uma utilização simples, segura e limpa. Uma alta eficiência energética é garantida através da conversão de energia diretamente no reboque.

JUNGHEINRICH

GTP 110/210/216

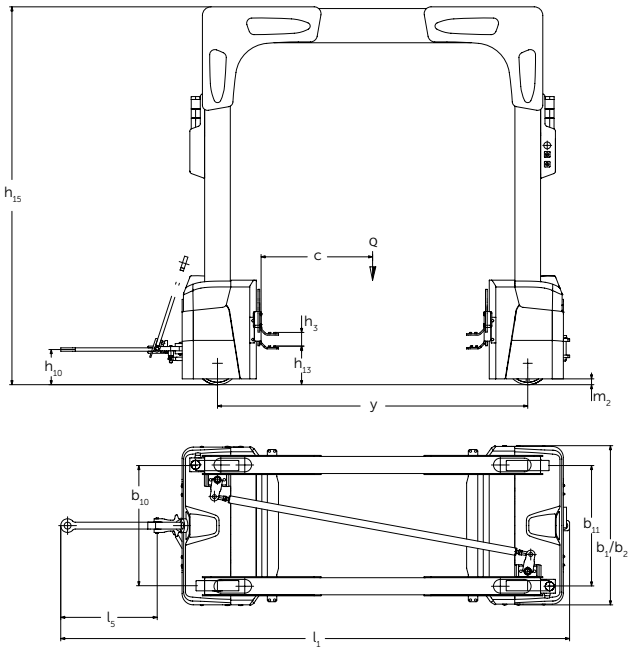

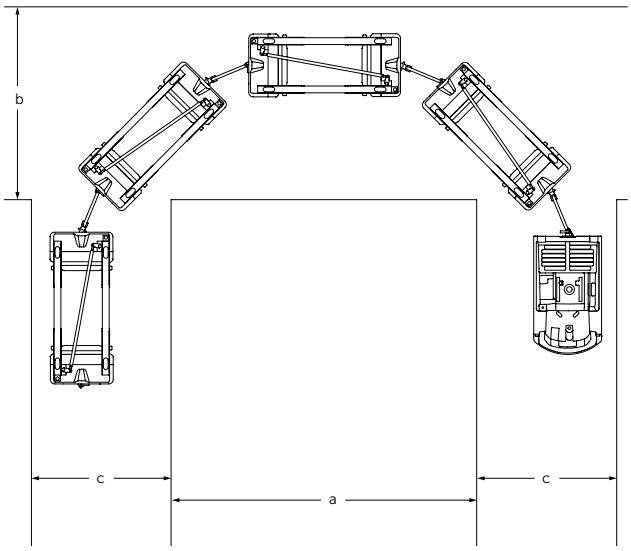

						Volta em U	Curva 90°	
Modelo GTP	**Tamanho do palete [mm]**	**Número de reboques**	**Comprimento sem rebocador [mm]**	**a [mm] (sem tráfego próximo, EZS 350)**	**Menor raio de giro 2xW**	**b [mm] (sem tráfego próximo, EZS 350)**	**c [mm] (EZS 350)**	**b [mm] (sem tráfego próximo, EZS 350)**
110	800	2	5100	2000	5800	5700	2000	3200
110	800	3	7650	2000	6100	5900	2000	4000
110	800	4	10200	2000	6600	6300	2000	4600
110	1000	2	5100	2200	5800	5400	2000	3200
110	1000	3	7650	2200	6100	6000	2000	4000
110	1000	4	10200	2200	6600	6200	2000	4600
210/216	800	2	5800	2000	5100	2700	2000	2100
210/216	800	3	8700	2000	5300	3000	2000	2500
210/216	800	4	11600	2000	5400	3300	2000	2600
210/216	1000	2	5800	2200	5100	2500	2000	2200
210/216	1000	3	8700	2200	5300	2900	2000	2400
210/216	1000	4	11600	2200	5500	3300	2000	2600

Dados técnicos

Características	1.1	Fabricante (abreviação)			Jungheinrich					
	1.2	Denominação do fabricante			**GTP 110**	**GTP 110**	**GTP 210**	**GTP 210**	**GTP 216**	**GTP 216**
					1200 x 800	**1200 x 1000**	**1200 x 800**	**1200 x 1000**	**1200 x 800**	**1200 x 800**
	1.5	Capacidade de carga	Q	t	1	1	1	1	1,6	1,6
	1.6	Distância do centro de gravidade da carga	c	mm	652					
	1.7	Capacidade nominal	F	N	1.280[3]	1.280[3]	1.340[3]	1.340[3]	1.820[3]	1.820[3]
	1.9	Distância entre eixos	y	mm	1.851	1.851	1.814	1.814	1.814	1.814
Peso	2.1	Peso do equipamento		kg	600	600	670	670	680	680
	2.2	Carga no eixo com carga frente / trás		kg	800 / 800	800 / 800	835 / 835	835 / 835	1.140 / 1.140	1.140 / 1.140
	2.3	Carga por eixo sem carga frente/trás		kg	300 / 300	300 / 300	335 / 335	335 / 335	340 / 340	340 / 340
Rodas/quadro do chassi	3.1	Tipo de roda			Vu					
	3.2	Dimensões das rodas, dianteiras		mm	Ø 250 x 60					
	3.3	Dimensões das rodas, traseiras		mm	Ø 250 x 60					
	3.5	Rodas, quantidade frente/trás (x = rodas de tração)			2 / 2					
	3.6	Distância entre rodas, frente	b_{10}	mm	730	730	700	700	700	700
	3.7	Distância entre rodas, trás	b_{11}	mm	730	730	700	700	700	700
Dimensões básicas	4.2.1	Altura total	h_{15}	mm	1.815[2]					
	4.4	Elevação	h_3	mm	80					
	4.12	Altura do gancho de reboque	h_{10}	mm	205					
	4.15	Altura dos garfos, baixados	h_{13}	mm	220					
	4.17	Comprimento do console	l_5	mm	640	640	564	564	564	564
	4.19	Comprimento total	l_1	mm	2.920	2.920	2.975	2.975	2.975	2.975
	4.21	Largura total	b_1/b_2	mm	922	1.122	922	1.122	922	1.122
	4.32	Altura livre do piso, centro dos eixos	m_2	mm	35[1]					
	4.38.4	Largura do palete		mm	800	1.000	800	1.000	800	1.000
Dados de desempenho	5.1	Velocidade de deslocamento com/sem carga		km/h	8,5 / 12[4]					
	5.2	Velocidade de elevação com/sem carga		m/s	0,03 / 0,03					
	5.3	Velocidade de descida com/sem carga		m/s	0,03 / 0,03					
	5.7	Capacidade de subir a rampa com/sem carga		%	10 / 10					
	5.10	Freio			nenhum					
Elétrica	6.2	Motor de elevação		W	2x / 880					
	6.4	Voltagem da bateria, capacidade nominal K5		V/Ah	24 / 0					
Outros	8.4	Nível sonoro ao ouvido do operador conforme EN 12053		dB (A)	70					
	8.5	Engate de reboque, tipo DIN			Timão	Timão	Plugue de acoplamento	Plugue de acoplamento	Plugue de acoplamento	Plugue de acoplamento

1) Medida sob proteção contra impacto. Altura livre do solo, centro dos eixos (m) embaixo do quadro do portal de 1600 mm (opcional 2000 mm). Altura máxima de carga embaixo do quadro do portal de 1400 mm, incluindo o rolador (opcional 1800 mm).
2) Opcional 2215 mm.
3) Recomenda-se, no máximo, 4 reboques por veículo de tração.
4) Velocidade máxima admissível para reboques. A velocidade real depende da carga e do rebocador.

Esta ficha técnica, conforme diretriz VDI 2198, menciona apenas os valores técnicos do equipamento padrão. Pneus ou rodas diferentes, outros tipos de mastro, acessórios adicionais etc. podem resultar em outros valores.

Aproveite as vantagens

Ligação elétrica do reboque

Chassi direcionado por todas as rodas (opcional) para excelente estabilidade direcional

O design do portal permite empurrar a carga

Elevação e descida através de botões em altura ergonômica

Ligação elétrica do reboque
Os reboques de portal GTP são ligados eletricamente de modo a transferir a energia necessária para a elevação e descida. As vantagens são:
- Alta eficiência com excelente economia de energia.
- Elevação e descida rápida e silenciosa.
- Com ligação fácil e limpa, o acoplamento ocorre apenas através de uma tomada elétrica.
- Nenhum componente adicional necessário no rebocador.
- Baixo consumo de energia.

Condução confortável e segura
- Sistema de acoplamento simples para conectar o reboque com ótima estabilidade direcional.
- Chassi direcionado por todas as rodas (GTP 210/216) para excelente estabilidade direcional.

Ergonomia ideal para um trabalho eficiente
- Elevação e descida através de botões em altura ergonômica.
- Exibição do status do elevador através de luzes de cores variadas (opcional).
- Cargas pesadas podem ser empurradas para fora do GTP graças ao design do portal – isto proporciona mais ergonomia e proteção às costas do que puxar as cargas.

Design robusto para as mais árduas aplicações
- Chassi de chapa de aço de alta qualidade.
- Modelos para cargas de 1.000 kg e 1.600 kg.
- Alturas do portal disponíveis em 1.600 mm e 2.000 mm (opcional).
- Adequado para meios auxiliares de carga nos tamanhos 800 x 1.200 mm e 1.000 x 1.200 mm.
- Roladores correspondentes disponíveis em todos os tamanhos.

Redução de custos através de operação energicamente eficiente
- A energia somente é despendida individualmente no reboque que estiver elevando/descendo a carga. Cargas que não devem ser movidas durante uma parada permanecem elevadas.
- A conversão de energia diretamente no reboque minimiza as perdas e garante uma utilização otimizada da energia.

Mantenha uma visão geral a todo instante
Inúmeros instrumentos de indicação proporcionam um monitoramento completo a todo momento:
- Indicador de semáforo (opcional) para a função de elevação.
- A partir do rebocador tem-se uma visão livre de todo o veículo de tração através do quadro do portal.

Equipamentos adicionais
- Grande variedade de acessórios, permitindo ajustes individuais à sua aplicação.

Jungheinrich Lift Truck Ltda.

Rod. Vice Prefeito Hermenegildo Tonolli, 2535
Galpão 2
CEP 13295-000
Itupeva – SP
Tel. +55 11 3511-6295

contato@jungheinrich.com.br
www.jungheinrich.com.br

Certificados para as fábricas de Nordestedt, Moosburg e Landsberg, na Alemanha. ISO 9001 ISO 14001

Os veículos industriais Jungheinrich cumprem os requisitos de segurança europeus. CE

JUNGHEINRICH

T_GTP 110/210/216_112018_ptb_BR_000