LI-ION technology

Empilhador de assento transversal/ trilateral elétrico

ETX 513 / 515

Elevação: 3000-13000 mm / Capacidade de carga: 1200-1500 kg

JUNGHEINRICH

ETX 513 / 515

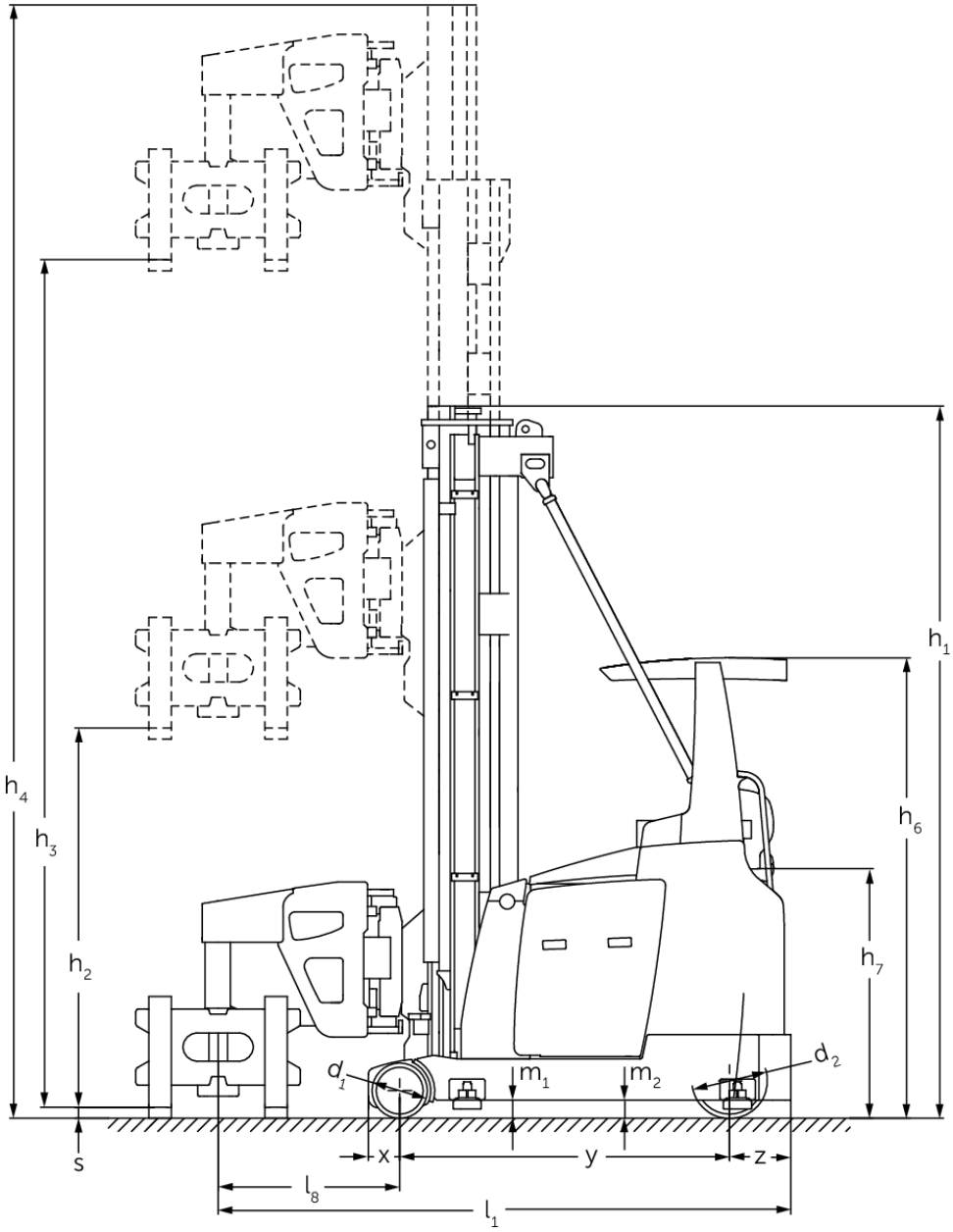
h4
h3
h2
h1
h6
h7
d1
d2
m1
m2
s
x
y
z
l8
l1

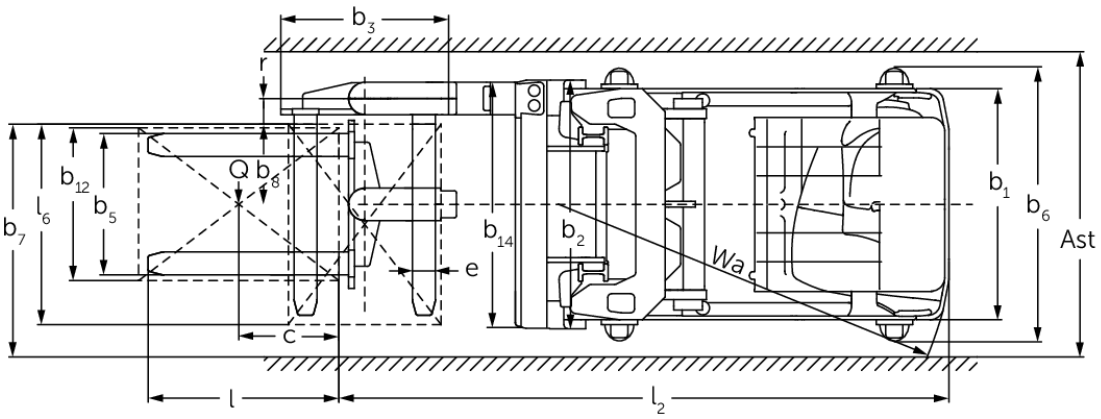
b3
r
Q
b8
b12
b5
l6
b7
b14
b2
e
c
Wa
b1
b6
Ast
l
l2

ETX 513 / 515

ETX 513	Elevação (h3)	Altura com mastro de elevação recolhido (h1)	Elevação livre (h2)	Altura com mastro de elevação estendido (h4)
Mastro de elevação duplo ZT	**3000 mm**	**2570 mm**		**4150 mm**
	3500 mm	2820 mm		4650 mm
	4000 mm	3070 mm		5150 mm
	4500 mm	3320 mm		5650 mm
	5000 mm	3570 mm		6150 mm
	5500 mm	3820 mm		6650 mm
	6000 mm	4070 mm		7150 mm
	6500 mm	4320 mm		7650 mm
	7000 mm	4570 mm		8150 mm
	7500 mm	4820 mm		8650 mm
	8000 mm	5070 mm		9150 mm
Mastro de elevação triplo DZ	**5500 mm**	**2900 mm**	**1750 mm**	**6650 mm**
	6000 mm	3100 mm	1950 mm	7150 mm
	6500 mm	3300 mm	2150 mm	7650 mm
	7000 mm	3500 mm	2350 mm	8150 mm
	7500 mm	3700 mm	2550 mm	8650 mm
	8000 mm	3900 mm	2750 mm	9150 mm
	8500 mm	4100 mm	2950 mm	9650 mm
	9000 mm	4300 mm	3150 mm	10150 mm
	9500 mm	4500 mm	3350 mm	10650 mm
	10000 mm	4700 mm	3550 mm	11150 mm
ETX 515	**Elevação (h3)**	**Altura com mastro de elevação recolhido (h1)**	**Elevação livre (h2)**	**Altura com mastro de elevação estendido (h4)**
Mastro de elevação duplo ZT	**3000 mm**	**2670 mm**		**4250 mm**
	3500 mm	2920 mm		4750 mm
	4000 mm	3170 mm		5250 mm
	4500 mm	3420 mm		5750 mm
	5000 mm	3670 mm		6250 mm
	5500 mm	3920 mm		6750 mm
	6000 mm	4170 mm		7250 mm
	6500 mm	4420 mm		7750 mm
	7000 mm	4720 mm		8250 mm
	7500 mm	4970 mm		8750 mm
	8000 mm	5220 mm		9250 mm
	8500 mm	5470 mm		9750 mm
	9000 mm	5720 mm		10250 mm
Mastro de elevação triplo DZ	**6000 mm**	**3200 mm**	**1950 mm**	**7250 mm**
	6500 mm	3400 mm	2150 mm	7750 mm
	7000 mm	3600 mm	2350 mm	8250 mm
	7500 mm	3800 mm	2550 mm	8750 mm
	8000 mm	4000 mm	2750 mm	9250 mm
	8500 mm	4200 mm	2950 mm	9750 mm
	9000 mm	4400 mm	3150 mm	10250 mm
	9500 mm	4600 mm	3350 mm	10750 mm
	10000 mm	4750 mm	3500 mm	11250 mm
	10500 mm	4950 mm	3700 mm	11750 mm
	11000 mm	5100 mm	3850 mm	12250 mm
	11500 mm	5300 mm	4050 mm	12750 mm

	12000 mm	5450 mm	4200 mm	13250 mm
	12500 mm	5650 mm	4400 mm	13750 mm
	13000 mm	5800 mm	4550 mm	14250 mm

Tabela VDI

Versão: 11/2019

Características	1.1	Fabricante (nome curto)			Jungheinrich	
	1.2	Designação do modelo pelo fabricante			-	ETX 515
	1.3	Tração			Elétrico	
	1.4	Modo de operação			Empilhador trilateral	
	1.5	Capacidade de carga/carga	Q	kg	1.250	1.500
	1.6	Distância do centro de gravidade da carga	c	mm	600	
	1.8	Distância entre o eixo da roda e a face do garfo	x	mm	168	193
	1.9	Distância entre eixos	y	mm	1.764	2.094
Pesos	2.1	Peso próprio do equipamento		kg	6.540	7.530
	2.2	Peso por eixo com carga à frente/atrás		kg	5.736 / 2.058	6.540 / 2.490
	2.3	Peso por eixo sem carga à frente/atrás		kg	3.810 / 2.730	4.350 / 3.180
Rodas/chassis	3.1	Pneus			Vulkollan	
	3.2	Dimensão do pneu, dianteiro			Ø 295 x 144	Ø 380 x 192
	3.3	Dimensão do pneu, traseiro			Ø 400 x 160	
	3.5	Rodas, número à frente/atrás (x = não motrizes)			2 / 1x	
Dimensões básicas	4.2	Altura com mastro de elevação recolhido (h1)	h_1	mm	3.820	3.920
	4.4	Elevação (h3)	h_3	mm	5.500	
	4.5	Altura com mastro de elevação estendido (h4)	h_4	mm	6.650	6.750
	4.7	Altura do telhado de proteção (cabine)	h_6	mm	2.461	
	4.8	Altura do assento / altura de pé	h_7	mm	1.360	
	4.20	Comprimento, incluindo parte posterior do garfo	l_2	mm	3.176	3.475
	4.21	Largura total	b_1/b_2	mm	1.210	
	4.22	Dimensões do garfo	s/e/l	mm	40 / 120 / 1.200	50 / 120 / 1.200
	4.23	Classe de ligação do suporte do garfo			2A	
	4.24	Largura do porta garfos	b_3	mm	880	
	4.25	Distância fora-a-fora dos garfos (dimensão 1), MüG	b_5	mm	845	
	4.29	Deslocação lateral		mm	1.290	
	4.31	Altura acima do solo, c/carga, abaixo do mastro	m_1	mm	80	
	4.32	Altura acima do solo no centro da distância entre eixos	m_2	mm	85	
	4.35	Raio de viragem	W_a	mm	2.135	2.460
	4.38.4	Largura da palete		mm	800	
	4.38.5	Comprimento da palete		mm	1.200	
Performance	5.1	Velocidade de marcha com/sem carga		km/h	10.5 / 10.5	
	5.2	Velocidade de elevação com/sem carga		m/s	0.45 / 0.46	
	5.3	Velocidade de descida com/sem carga		m/s	0.48 / 0.48	
	5.4	Velocidade de deslocação da cabeça giratória com/sem carga		m/s	0.30 / 0.30	
	5.10	Travão de serviço			regenerativo	
	5.11	Travão de estacionamento			acumulador de mola elétrico	
Motor elétrico/ sistema eletrónico	6.1	Motor de tração, potência S2 60 min		kW	7.6	
	6.2	Motor de elevação, potência a S3		kW	21	
	6.3	Bateria segundo DIN 43531/35/36			3 PzS 465	5 PzS 775
	6.4	Voltagem da bateria/ capacidade nominal		V / Ah	80 / 465	80 / 775
	6.5	Peso da bateria		kg	1.238	1.863

Outros	8.1	Tipo de controle de direção		Controlo de acionamento AC
	10.5	Versão da direção		elétrico
	10.7	Nível de pressão sonora de acordo com EN12053, tubo do motorista	dB (A)	65

- Esta ficha técnica está em conformidade com as regras VDI 2198 e somente menciona valores técnicos para equipamento standard. Pneus fora do standard, mastros diferentes, equipamentos adicionais, etc. podem produzir outros valores.

Jungheinrich Portugal

Equipamentos de Transporte, Lda.

Delegação Sul - Tel. Geral 219 156 060

Delegação Norte - Tel. Geral 252 249 010

Serviço Aluguer
Nacional 21 915 6070

Serviço Pós-Venda
Nacional 21 915 6060

linha.directa@jungheinrich.pt
www.jungheinrich.pt

As nossas fábricas alemãs em Nordestedt, Moosburg e Landsberg estão certificadas.

ISO 9001
ISO 14001

Os equipamentos da Jungheinrich para movimentação da carga estão em conformidade com os requisitos de segurança europeus.

CE

JUNGHEINRICH