Tecnologia de corrente trifásica de 36 volts

Excelente capacidade de carga residual - mesmo no empilhamento de profundidade dupla

O mais alto desempenho de movimentação de cargas através da velocidade de elevação superior

Notavelmente mais segurança na condução e maior conforto devido ao chassis ProTrac

Eficiência energética superior através da correspondência otimizada de todos os componentes

ETR 230/235/340/345/335d

Empilhadeiras retráteis pantográficas de 36 V (1.400/1.600/1.800/2.000 kg)

Alta capacidade de carga residual, um chassi inovador e eficiência energética superior - estes são os pontos fortes das nossas empilhadeiras retráteis com tecnologia pantográfica. Não importa se é na combinação com prateleiras de paletes, contínuas ou drive-in, ou para passagens estreitas ou de baixas alturas, ou mesmo para utilização em um ou diversos turnos: As empilhadeiras retráteis pantográficas das séries 2 e 3 oferecem a solução que melhor se encaixa às suas necessidades.
Suas principais vantagens:

- Para aplicações com armazenamento de profundidade dupla (somente ETR 335d) a capacidade de carga básica de 1600 kg também alcançada a uma altura de elevação de 10 m.
- O chassi ProTrac, especialmente desenvolvido, permite além de uma aumento significante da estabilidade, acima de tudo, um alto nível de segurança e conforto de condução, beneficiando maior desempenho na produtividade.
- Em combinação com os excelentes valores de aceleração e a mais alta velocidade de elevação do mercado, um excepcional desempenho de movimentação de cargas é alcançado.
- Opções como a câmera de garfos, que permitem ao operador posicionar cargas com rapidez e segurança mesmo em grandes altitudes, aumentam a liderança de produtividade.
- A eficiência energética superior em comparação com a concorrência é alcançada através da correspondência perfeita de todos os componentes do sistema de transmissão, bem como graças à sofisticada tecnologia de corrente de trifásica da Jungheinrich. Isto possibilita, por exemplo, sua utilização por dois turnos consecutivos com apenas uma carga de bateria.
- O design compacto do chassi permite larguras do corredor de trabalho estreitas de 2.652 mm

A ampla gama de configurações dos braços de rodas de carga, rodas de carga e compartimentos de baterias permite a personalização do veículo para praticamente qualquer ambiente de trabalho. Além disso, existem inúmeras opções e sistemas de assistência disponíveis, para que você obtenha uma empilhadeira ETR apropriada para a sua operação!

JUNGHEINRICH
Machines. Ideas. Solutions.

ETR 230/235/340/345/335d

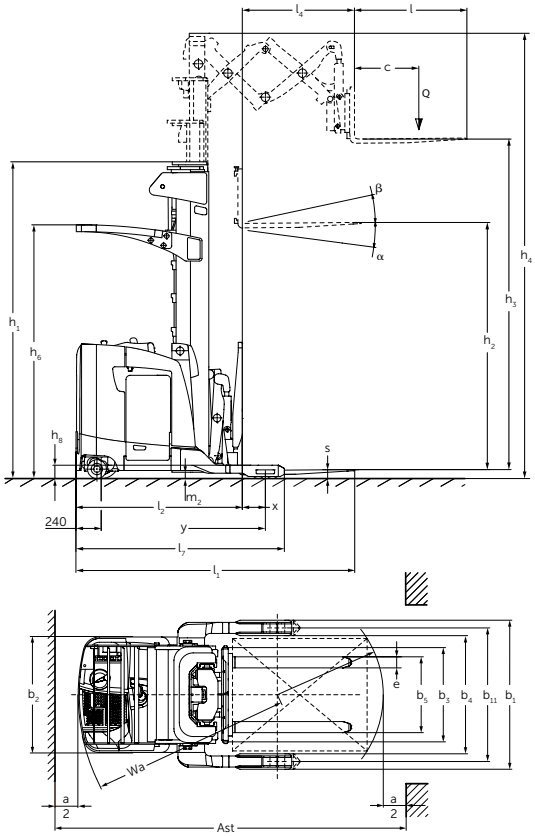

Braços de roda				
Distância entre braços de rodas b (polegadas / mm)	Largura total sobre os braços de rodas b (mm)			
	4"/5" x 2,88" braços de rodas fechados	5" x 3,62"	4"/5" x 3,62" braços de rodas fechados / 10,5" x 3,5"	10,5" x 4,5" / 6" x 4"
33 / 838	1054	1117	1092	1136 / -
34 / 864	1080	1143	1118	1162 / -
35 / 889	1105	1168	1143	1187 / -
36 / 914	1130	1193	1168	1212 / -
37 / 940	1156	1219	1194	1238 / -
38 / 965	1181	1244	1219	1263 / -
39 / 991	1207	1270	1245	1289 / -
40 / 1016	1232	1295	1270	1314 / -
41 / 1041	1257	1320	1295	1339 / -
42 / 1067	1283	1346	1321	1365
43 / 1092	1308	1371	1346	1390
44 / 1118	1334	1397	1372	1416
45 / 1143	1359	1422	1397	1441
46 / 1168	1384	1447	1422	1466
47 / 1194	1410	1473	1448	1492
48 / 1219	1435	1498	1473	1517
49 / 1245	1461	1524	1499	1543

Modelos padrão de mastro ETR 230/235/340/345/335d													
	Elevação h_3 (mm)	Altura do mastro recolhido h_1 (mm)			Elevação livre h_2 (mm)			Altura do mastro na elevação máxima h_4 (mm)			Garfos de inclinação dianteiros/traseiros α/β (°)		
		ETR 230 / 235	ETR 340	ETR 345 / 335d	ETR 230 / 235	ETR 340	ETR 345 / 335d	ETR 230 / 235	ETR 340	ETR 345 / 335d	ETR 230 / 235	ETR 340	ETR 345 / 335d
Três níveis DZ	4953	2261	2261	2261	965	965	965	6248	6248	6248	3/4	3/4	3/4
	5309	2413	2413	2413	1118	1118	1118	6604	6604	6604	3/4	3/4	3/4
	6071	2718	2718	2718	1423	1423	1423	7366	7366	7366	3/4	3/4	3/4
	6452	2870	2870	2870	1575	1575	1575	7747	7747	7747	3/4	3/4	3/4
	6833	3023	3023	3023	1727	1727	1727	8128	8128	8128	3/4	3/4	3/4
	7214	3175	3175	3175	1880	1880	1880	8509	8509	8509	3/4	3/4	3/4
	7595	3327	3327	3327	2032	2032	2032	8890	8890	8890	3/4	3/4	3/4
	8052	-	3505	3505	-	2210	2210	-	9347	9347	-	3/4	3/4
	8357	-	3632	3632	-	2337	2337	-	9652	9652	-	3/4	3/4
	8737	-	3785	3785	-	2489	2489	-	10033	10033	-	3/4	3/4
	9220	-	3962	3962	-	2667	2667	-	10516	10516	-	3/4	3/4
	10084	-	-	4318	-	-	3023	-	-	11379	-	-	3/4
	10719	-	-	4572	-	-	3277	-	-	12014	-	-	3/4
	11354	-	-	4826	-	-	3539	-	-	12649	-	-	3/4

Data: 05/2015

Dados técnicos de acordo c/ VDI 2198

Características	1.1	Fabricante (abreviação)			Jungheinrich				
	1.2	Denominação do modelo pelo fabricante			**ETR 230**	**ETR 235**	**ETR 340**	**ETR 345**	**ETR 335d**
	1.3	Tipo de tração (motor)			Elétrica				
	1.4	Tipo de operação			posição transversal				
	1.5	Capacidade de carga	Q	t	1,4	1,6	1,8	2	1,6
	1.6	Distância do centro da carga	c	mm	600				
	1.8	Distância entre o eixo de direção e a carga	x	mm	480	480	404	404	219
	1.9	Distância entre eixos	y	mm	1.511	1.562	1.562	1.562	1.562
Peso	2.1.1	Peso incluindo bateria (ver 6.5)		kg	4.010	4.010	4.060	4.060	4.210
	2.3	Peso por eixo sem carga frente/trás		kg	2.304 / 1.470				
	2.4	Peso por eixo com garfos estendidos e com carga frente/trás		kg	1.138 / 4.602				
	2.5	Peso por eixo com garfos recolhidos e com carga frente/trás		kg	2.018 / 3.724				
Rodas/quadro do chassi	3.1	Tipo de pneu			Poliuretano				
	3.2	Dimensão do pneu, dianteiro		mm	343x140				
	3.3	Dimensão do pneu, traseiro		mm	127x73	127x92	127x92	127x92	127x92
	3.4	Rodas suplementares (dimensões)		mm	180x100				
	3.5	Rodas, quantidade frente/trás (x = rodas de tração)			1x + 1/2				
	3.7	Distância entre rodas, trás	b_{11}	mm	979	979	979	979	966
Dimensões básicas	4.1	Inclinação mastro/porta-garfos, frente/trás	α/β	°	3/4				
	4.2	Altura do mastro (recolhido)	h_1	mm	2.720				
	4.3	Elevação livre	h_2	mm	1.500				
	4.4	Elevação	h_3	mm	6.071				
	4.5	Altura do mastro na elevação máxima	h_4	mm	7.370				
	4.7	Altura da grade de proteção (compartimento do operador)	h_6	mm	2.413				
	4.8	Altura do assento/ plataforma ao solo	h_7	mm	250				
	4.10	Altura dos braços das rodas	h_8	mm	127				
	4.19	Comprimento total	l_1	mm	2.382	2.999	2.999	2.999	2.999
	4.20	Comprimento até à face dos garfos (incl. espessura do garfo)	l_2	mm	1.315	1.366	1.397	1.397	1.582
	4.21	Largura total	b_1/b_2	mm	1.081 / 1.054	1.117 / 1.054	1.346 / 1.054	1.346 / 1.054	1.321 / 1.054
	4.22	Dimensões do garfo	s/e/l	mm	35 / 100 / 1.067	35 / 100 / 1.067	39 / 100 / 1.067	39 / 100 / 1.067	36 / 100 / 1.067
	4.23	Porta-garfos ISO 2328, classe/tipo A,B			2A				
	4.24	Largura do porta-garfos	b_3	mm	826				
	4.25	Largura sobre o garfo	b_5	mm	305 / 802				
	4.26	Distância entre braços das rodas/superficie de carga	b_4	mm	838	838	1.067	1.067	1.067
	4.28	Deslocação frontal	l_4	mm	610	610	610	610	1.067
	4.32	Altura livre do solo, centro dos eixos	m_2	mm	51				
	4.33	Largura do corredor de trabalho c/ paletes de 1000 x 1200 transversal	Ast	mm	2.773	2.824	2.847	2.847	2.986
	4.33.4	Largura do corredor de trabalho com palete 800 x 1200 quer	Ast	mm	2.652	2.703	2.720	2.720	2.836
	4.34	Largura do corredor de trabalho c/ paletes de 800 x 1200 longitudinal	Ast	mm	2.812	2.863	2.892	2.892	3.060
	4.35	Raio de giro	W_a	mm	1.750	1.801	1.801	1.801	1.801
	4.37	Comprimento fora-a-fora dos braços das rodas	l_7	mm	1.881	1.932	1.932	1.932	1.983
Performance	5.1	Velocidade de deslocamento com/sem carga		km/h	11 / 12,1	11 / 12,1	12,1 / 12,9	12,1 / 12,9	12,1 / 12,9
	5.2	Velocidade de elevação com/sem carga		m/s	0,55 / 0,6	0,55 / 0,6	0,55 / 0,84	0,55 / 0,84	0,55 / 0,84
	5.3	Velocidade de descida com/sem carga		m/s	0,55 / 0,55	0,55 / 0,55	0,53 / 0,57	0,53 / 0,57	0,53 / 0,57
	5.4	Velocidade do deslocador lateral		m/s	0,28 / 0,3				
	5.7	Capacidade de vencer rampa com/sem carga		%	9 / 11				
	5.8	Capacidade máx. de vencer rampa com/sem carga		%	11 / 16				
	5.9.1	Tempo de aceleração com/sem carga (em 10m)		S	4,9 / 4,4				
	5.10	Freio			eletromagnético/gerador				
	5.11	Freio de estacionamento			eletromagnético				
Elétrica	6.1	Motor de tração, potência S2 60 min.		kW	4,5				
	6.2	Motor de elevação, potência no S3 10%		kW	20				
	6.4	Voltagem da bateria, capacidade nominal K5		V/Ah	36	36 / 775	36 / 775	36 / 775	36 / 775
	6.5	Peso da bateria		kg	816	907	907	907	907
		Dimensões da bateria C/L/A		mm	968 / 362 / 782	968 / 404 / 782	968 / 404 / 782	968 / 404 / 782	968 / 404 / 782
	6.6	Consumo energético de acordo com ciclo VDI Efficiency/Drive&Lift Plus		kWh/h			5,6 / 5,9	5,6 / 5,9	5,6 / 5,9
	6.7	Movimentação de cargas Efficiency/Drive&Lift Plus		t/h			70 / 81,2	70 / 81,2	70 / 81,2
	6.8	Consumo de energia com movimentação máxima de carga Drive&Lift Plus		kWh/h			4,2 / 5,7	4,2 / 5,7	4,2 / 5,7
Outros	8.1	Tipo de controle de tração			Mosfet / AC				
	8.4	Nível sonoro ao ouvido do condutor de acordo c/ EN 12053		dB (A)	70				
	8.6	Direção			elétrica				

Esta ficha técnica, conforme diretriz VDI 2198, menciona apenas os valores técnicos do veículo padrão. Pneus diferentes, outros tipos de mastro, acessórios adicionais, etc. podem fornecer outros valores.

Aproveite as vantagens

Pantógrafo para empilhamentos de dupla profundidade

A altamente eficiente tecnologia de corrente trifásica de 36 V da Jungheinrich

Assento ergonômico do condutor

Excelente visibilidade através das barras de proteção inclinadas no teto do condutor

Empilhamento de dupla profundidade

Prateleiras de profundidade dupla são as especialidades da ETR 335d:

- A capacidade de carga básica de 1600 kg é alcançada até mesmo em alturas de 10 m – e isso tudo inclusive na prateleira traseira.
- Até mesmo com a maior altura de elevação de 11,35 m possível armazenar cargas de até 1360 kg em profundidades duplas.

Desempenho individualmente configurável

A estrutura modular do ETR permite soluções sob medida para a sua aplicação:

- 17 distanciamentos de braços de roda.
- 9 configurações de rodas de carga.
- 21 mastros de elevação.
- Pantógrafo de profundidade simples ou dupla.
- Pacote opcional Drive & Lift Plus (somente para ETR 340/345/335d).
- Escolha entre inúmeras outras opções e sistemas de assistência.

Chassis ProTrac

A experiência de condução segura e confortável aumenta a produtividade do condutor:

- O eixo pendular amortecido em ambos os lados entre a roda de tração e de apoio, permite curvas seguras em alta velocidade.
- Devido ao uso de elastômeros altamente resilientes, o chassis é praticamente livre de manutenção.

Forte desempenho

O alto desempenho de movimentação de mercadorias da ETR se dá graças a soma de suas capacidades:

- A mais alta velocidade de elevação do mercado.
- Velocidades de deslocador lateral excepcionais - independentemente da altura de elevação.
- Aceleração e velocidade de condução acima da média.
- Opções para o aumento de produtividade, tais como a câmera de garfo para empilhamento rápido e seguro mesmo em alturas elevadas.

A mais alta eficiência energética

Todos os componentes do sistema de transmissão são perfeitamente compatíveis:

- Motor de bomba, bombas e controlador alcançam em conjunto máxima eficiência.
- A comprovada e energicamente eficiente tecnologia de corrente trifásica da Jungheinrich - em uso em mais de 80.000 empilhadeiras - está agora também disponível para o sistema de 36-V da ETR.

Ergonomia intuitiva

A ETR foi consistentemente projetada focando-se no condutor:

- As barras de proteção do condutor são levemente inclinadas a fim de proporcionar uma ótima visualização.
- O MULTI-PILOT permite elevar, abaixar, empurrar, inclinar e acelerar com um elemento de operação.
- Todos os elementos de operação foram projetados de modo que eles possam ser operados facilmente e com precisão, mesmo com luvas.

Jungheinrich Lift Truck Ltda.

Rod. Vice Prefeito Hermenegildo Tonolli, 2535
Galpão 2
CEP 13295-000
Itupeva – SP
Tel. +55 11 3511-6295

contato@jungheinrich.com.br
www.jungheinrich.com.br

JUNGHEINRICH
Machines. Ideas. Solutions.

T_ETR 230/235/340/345/335d_112015_ptb_BR_000